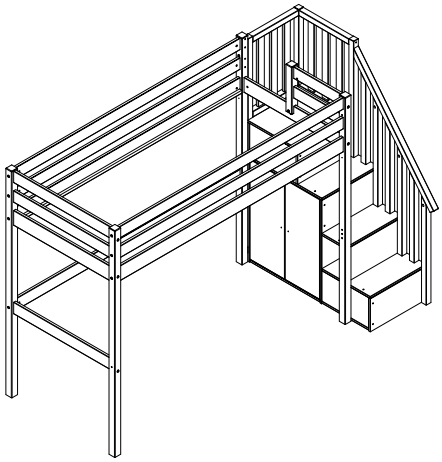

By choosing a Noomi product you have actively contributed to the protecting our Planet. Thank you for making a difference with us!
We hope to see you again soon.

FSC
www.fsc.org
FSC® N004016

SCAN FOR INSTRUCTIONS

We have chosen to replace our instruction manuals with a digital version. This helps **save 20 trees annually**

Assembly Instructions

Please retain these instructions for future reference

Important before assembly:

Please read through the instructions carefully before beginning assembly of this product.
Please check the contents of all boxes. These instructions will have a checklist for all of the parts and fittings required.
To avoid damaging parts it is recommended to place a rug or carpet on the floor where you are assembling this product. Try to assemble the product as close as possible to it's final location to avoid having to move it.
DO NOT use power tools as they may cause damage to the product.

Health & Safety

When lifting heavy products please use assistance.
Small parts must be kept away from children.
Always assemble on a level even surface.
DO NOT jump on any parts of this product or the final product.
DO NOT use this product with parts missing/damaged.
DO NOT use this product until all fixings are secured

FOR PARTS & TECHNICAL SUPPORT VISIT:
Telephone:
01924950108
Email Address:
support@bedkingdom.co.uk

Manufacturer
Flair Furnishings Ltd t/a Bedkingdom,
Old Delivery Office, Oldfield Lane,
Heckmondwike, England, WF16 0JD
Support@bedkingdom.co.uk
01924 950108

EU Responsible (for authorities only)
Flair Furniture Ireland Ltd
20 Harcourt Street
Dublin
DO2H364
help@bedkingdom.ie

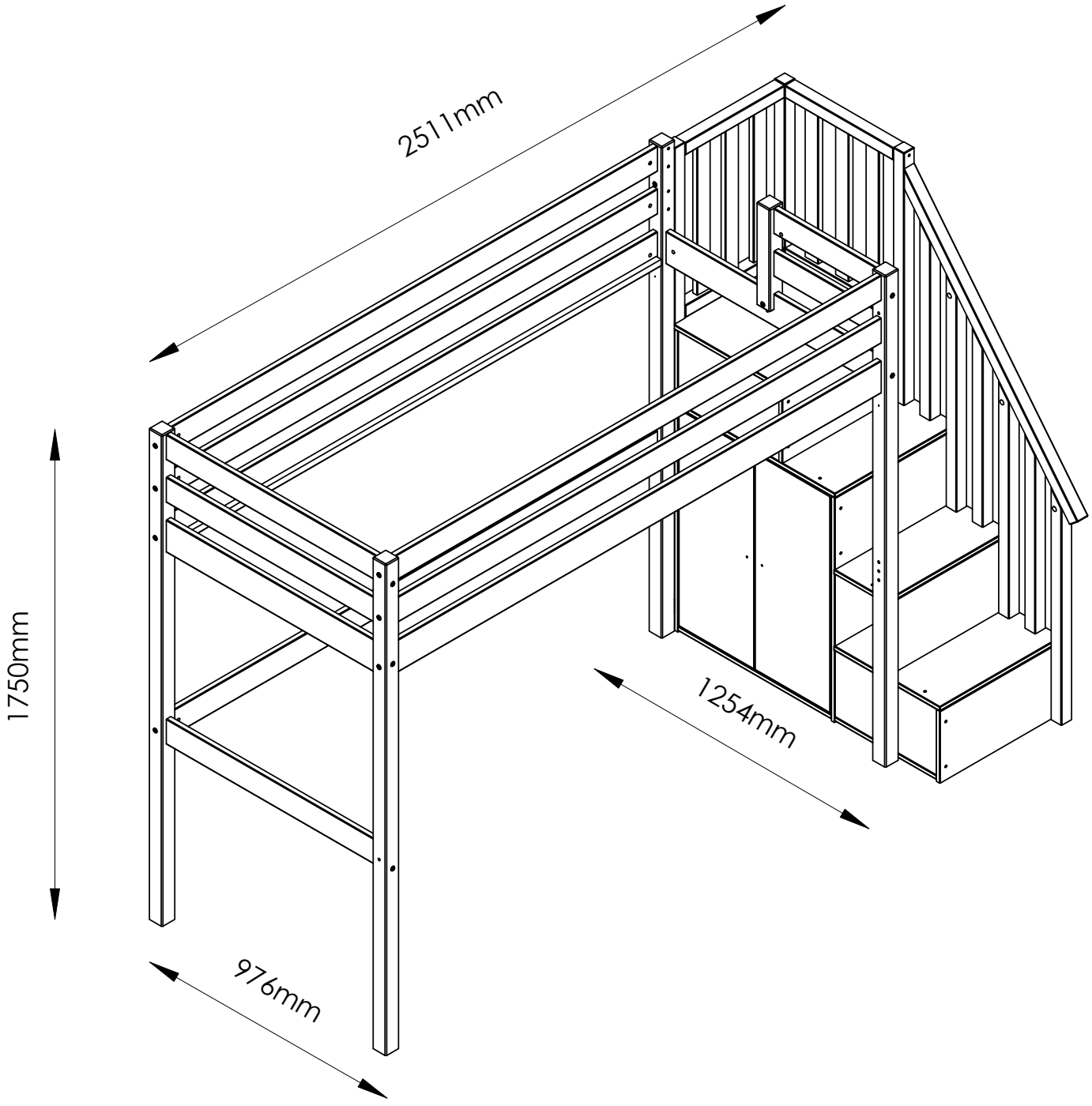
2511mm
1750mm
1254mm
976mm

NC0722-0608

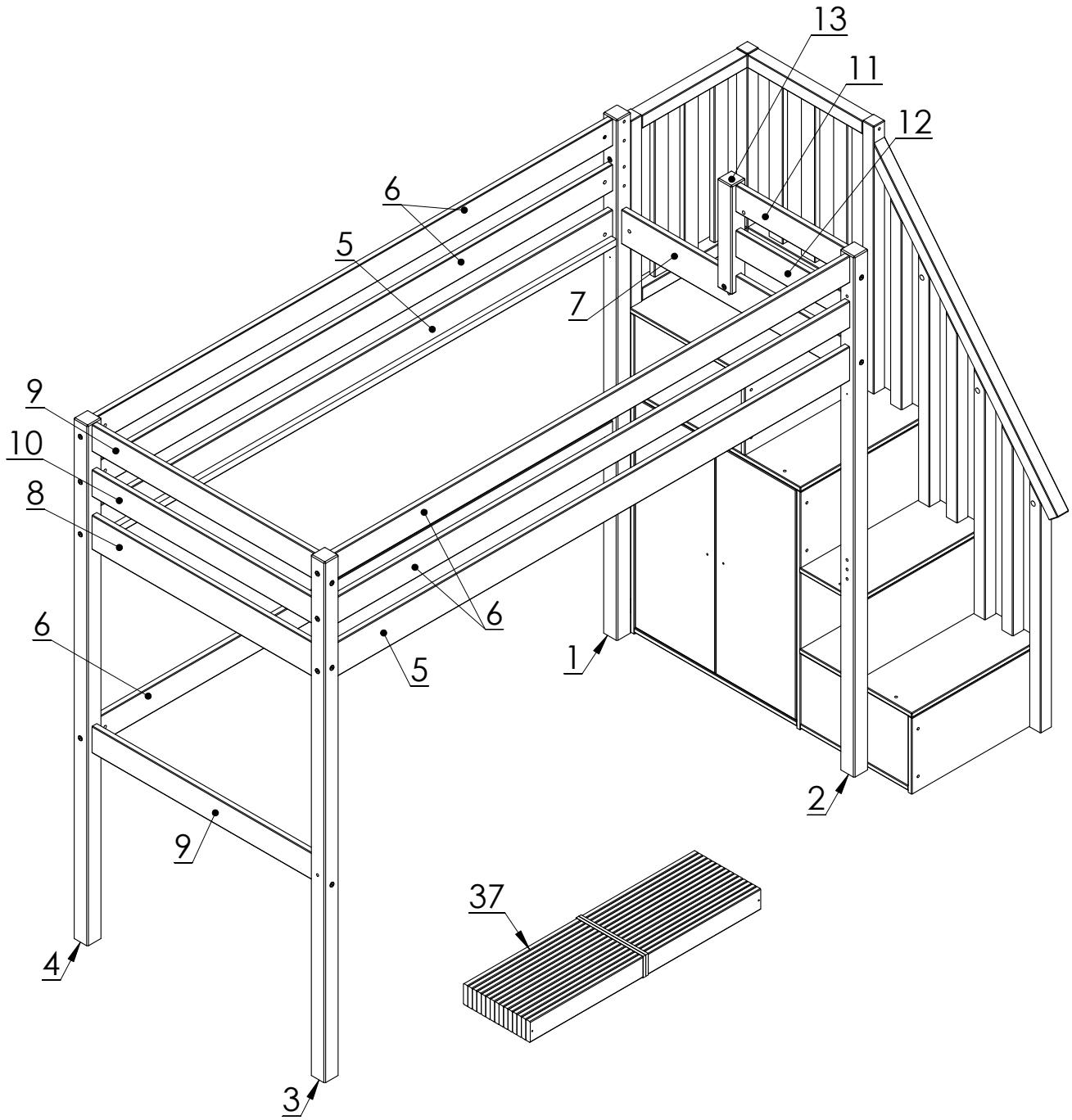

A

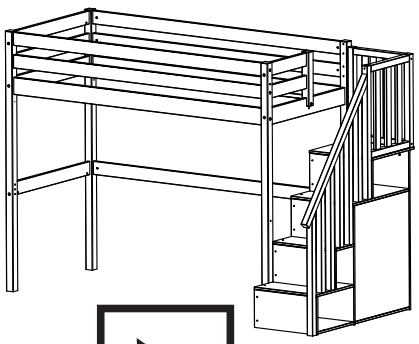



B

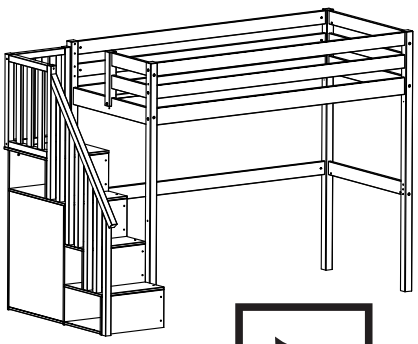



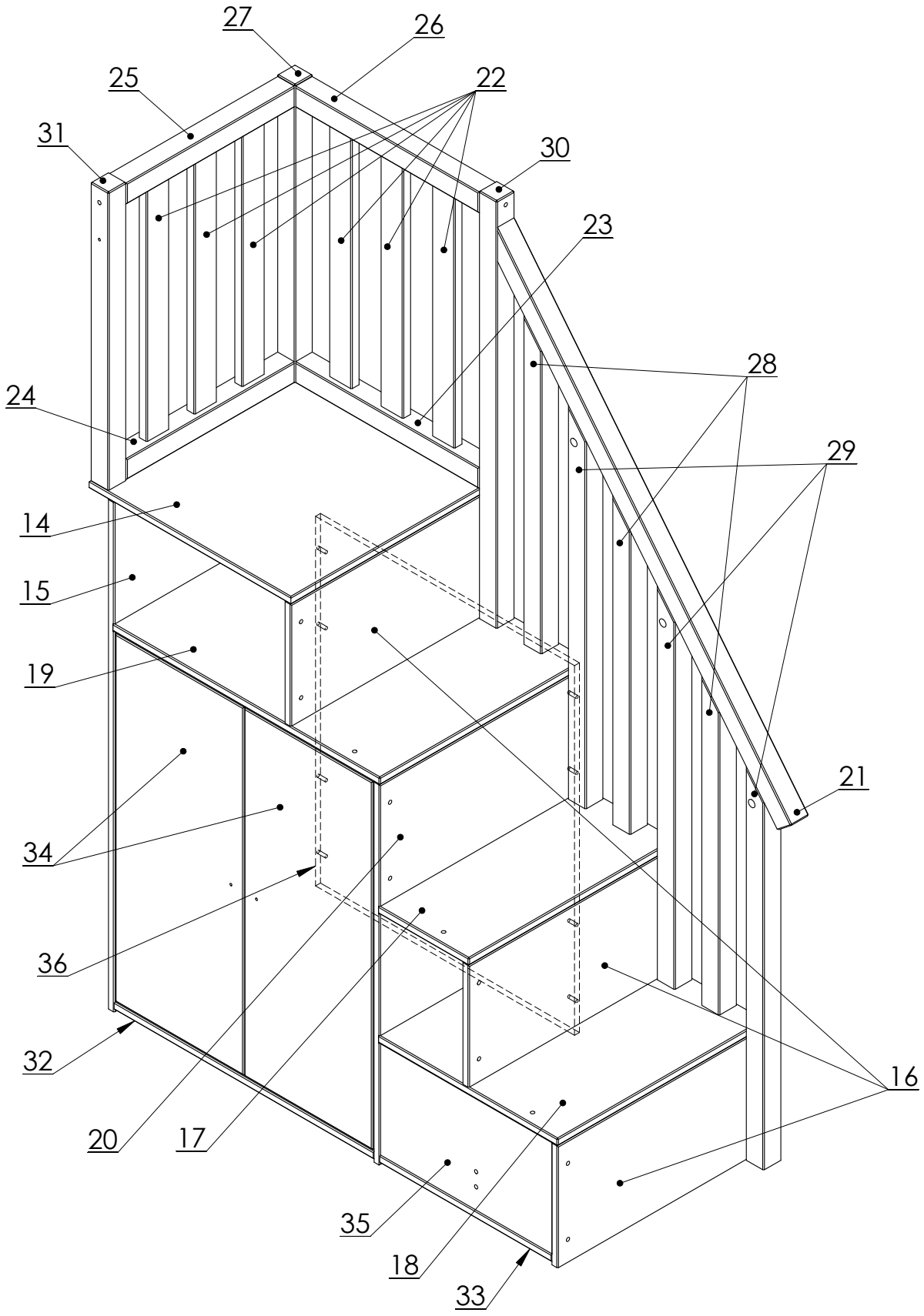
27
26
25
22
31
30
23
28
24
29
14
15
19
21
34
36
32
16
20
17
35
18
33

Teil Nr. Pièces Nr. Pieces No. Pezzi Nr.	Anzahl Quantité Quantity Quantità	Kasten Nr. Colli Nr. Colli No. Colli Nr.	Maß, mm Dimensions, mm Dimensions, mm Dimensioni, mm
1	1	1	1750 x 55,5 x 55,5
2	1	1	1750 x 55,5 x 55,5
3	1	1	1750 x 55,5 x 55,5
4	1	1	1750 x 55,5 x 55,5
5	2	2	1900x115x40
6	5	2	1900 x 90,3 x 20,5
7	1	2	865 x 115,5 x 20,5
8	1	2	865 x 115,5 x 20,5
9	2	2	865 x 90,3 x 20,5
10	1	2	865 x 90,3 x 20,5
11	1	2	421 x 90,3 x 20,5
12	1	2	421 x 90,3 x 20,5
13	1	1	367 x 55,5 x 55,5
14	1	4	503 x 490 x 16
15	1	4	1072 x 503 x 16
16	3	3	503 x 256 x 16
17	1	3	503 x 219 x 16
18	1	4	503 x 435 x 16
19	1	4	648 x 503 x 16
20	1	4	800 x 503 x 16
21	1	1	1153 x 44 x 44
22	6	2	536 x 55 x 20,5
23	1	1	446 x 44 x 44
24	1	1	409 x 44 x 44
25	1	1	409 x 44 x 44
26	1	1	446 x 44 x 44
27	1	1	627 x 44 x 44
28	3	1	695 x 44 x 44
29	3	1	831 x 44 x 44
30	1	1	899 x 44 x 44
31	1	1	627 x 44 x 44
32	1	3	629 x 503 x 16
33	1	4	416 x 503 x 16
34	2	3	774 x 311 x 16
35	1	4	235 x 416 x 12
36	1	3	778 x 629 x 12
37	1	5	1900x895x17

A		6x30	x12
B		8x30	x56
C		8x40	x50
D		M6x90	x24
E		M6x10x13	x24
F		M6x50	x1
G		M6x8x15x15	x1
H		7x50	x23
I		7x30	x2
J	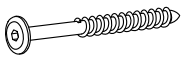	6,3x80	x5
K	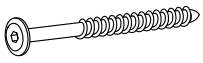	6,3x90	x1
L		3,5x40	x28
M	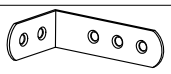	20x42x70	x2
N		4x30	x4
P		45x40x29x2	x1
Q		6,2x14,5x7,8	x4
R		7x34x8	x18
S		15x12	x18
T	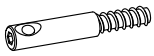	D9,8x37/60	x3

U		D15x19	x3
V		M10x12	x3
W	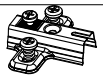	D26H2	x4
X	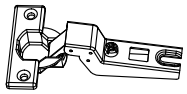	D26	x4
Y		3,5x15	x12
Z	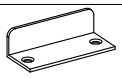	40x17x12	x1
Aa		D7x1,5	x2
Ab		D20	x11
Ac		D8x13	x38
Ad		D15x18	x27
Ae		D17x3	x6
Af		D38x3	x4
Ag		D4x13	x16
Ah	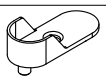	D15	x2
Aj		15x30x624	x1
Ak		28x20,5	x2
Am		M4x20	x2
An		4mm	x2
Ap		26x26	x1

D Montageanleitung

WICHTIG - AUFMERKSAM LESEN - ZUR SPATEREN EINSICHTNAHME AUFZUBEWAHREN

a) **WARNUNG** Hochbetten und das obere Bett bei Etagenbetten sind wegen des Verletzungsrisikos durch Stürze nicht für Kinder unter sechs Jahren geeignet.

b) **WARNUNG** Wenn sie nicht richtig verwendet werden, können Hochbetten und Etagenbetten ein schweres Verletzungsrisiko durch Strangulierung darstellen. Es dürfen niemals Elemente an Teilen des Hochbetts befestigt oder aufgehängt werden, die nicht zur Verwendung mit besagtem Bett bestimmt sind. Diese Elemente umfassen, sind aber nicht beschränkt auf, Seile, Fäden, Schnüre, Haken, Gürtel und Taschen.

c) **WARNUNG** Kinder können sich zwischen dem Bett und einer Wand, einer gekippten Wandstelle, der Decke, Möbeln in der Nähe (zum Beispiel Schränke) oder anderem einklemmen. Um jedes Risiko einer schweren Verletzung zu vermeiden, darf der Abstand zwischen der oberen Sicherheitsschranke und den Elementen in der Umgebung 75 mm nicht uberschreiten oder muss größer als 230 mm sein.

d) **WARNUNG** Das Hochbett oder das Etagenbett darf nicht verwendet werden, wenn ein Teil des Aufbaus fehlt oder beschadigt ist. Ersatzteile mussen beim Hersteller oder im Laden bestellt werden.

e) Die Montage- und Gebrauchsanweisungen des Herstellers mussen unbedingt immer befolgt werden.

f) Die empfohlene Größe der mit dem Bett zu verwendenden Matratze betragt 1900 mm x 900 mm. **Höchstdicke der Matratze: 213 mm.**

g) Es ist notwendig, den Raum zu lüften, um einen geringen Feuchtigkeitsgrad aufrechtzerhalben und die
Entwicklung von Schimmel im Bett und seiner Umgebung zu verhindern.

k) Die Montagevorrichtungen mussen immer angemessen festgezogen und regelmäßig uberprüft werden. W enn nötig, erneut festziehen.
l) Entspricht den europaischen Sicherheitsanforderungen der Norm EN 747-1 : 2024.
m) Wenn ein Nachtlicht vorhanden ist, kann dies dem im oberen Bett schlafenden Kind mehr Sicherheit geben.

EN Assembling instructions

IMPORTANT - READ CAREFULLY - KEEP FOR FUTURE REFERENCE

a) WARNING Raised beds and the upper bed in a bunk bed assembly are not good for children under 6 years old
because of the risk of injury from falling from such beds,

b) WARNING If the raised and bunk beds are not used correctly, they can present a serious risk of injury from strangulation. Never attach or suspend things from the upper bunk bed that are not going to be used with that bed. Such things include - but are not limited to - cords, string, sashes, hooks, belts and bags.

c) WARNING Children can find themselves trapped between the bed and wall, or inclined roof wall, ceiling, adjacent pieces of furniture (such as cupboards) or other items. To avoid any risk of serious injury, the distance between the upper safety barrier and surrounding items should not exceed 75 mm - or the distance should be greater than 230 mm.

d) WARNING Do not use the upper bunk bed or a raised bed if a part of the structure is missing or broken. Spare parts should be requested from the manufacturer or shop.

e) It is essential that the manufacturer's instructions on assembly and use are followed.

f) The recommended size of the mattress to be used with the bed is 1900mm x 900mm, Maximum mattress
thickness: 213mm,

g) Mattresses must be aired to maintain a low humidity and to stop moisture building up in the bed and its surroundings.

k) The fastenings put in place on assembly should all be properly tightened and regularly checked. Retighten the fastenings as necessary.

l) This complies with the requirements of the European Safety Standard EN 747-1: 2024.

m) The presence of a night light could give more safety for a child sleeping in an upper bed.

FR Notice de montage

IMPORTANT - LIRE ATTENTIVEMENT - A CONSERVER POUR REFERENCE ULTERIEURE

a) **AVERTISSEMENT** Les lits suréleves et le lit supérieur des lits superposés ne conviennent pas pour les enfants
de moins de six ans en raison du risque de blessures liées à des chutes,

b) **AVERTISSEMENT** S'ils ne sont pas utilisés correctement, les lits superposés et les lits surélevés peuvent présenter un sérieux risque de blessure par étranglement. Ne jamais attacher ou suspendre des éléments à des parties du lit superposé qui ne sont pas destinés à être utilisés avec ledit lit. Ces éléments comprennent, sans toutefois s'y limiter, les cordes, les ficelles, les cordons, les crochets, les ceintures et les sacs,

c) **AVERTISSEMENT** Les enfants peuvent se retrouver coincés entre le lit et un mur, une partie d'un toit incliné, le plafond, des meubles adjacents (par exemple, des placards) ou autre. Pour éviter tout risque de blessure grave, la distance entre la barrière de sécurité superieure et les éléments environnants ne doit pas dépasser 75 mm ou doit être supérieure a 230 mm,

d) **AVERTISSEMENT** Ne pas utiliser le lit superposé ou le lit surélevé si une pièce de la structure est manquante ou
cassée. Les pièces de rechange doivent être demandés auprès du fabricant ou du magasin.

e) Il est impératif de toujours suivre les instructions de montage et d'utilisation du fabricant,

f) La taille recommandée du matelas à utiliser avec le lit est de 1900mm x 900mm, **Epaisseur du matelas maximum : 213mm**,

g) Il est nécessaire de ventiler la pièce afin de maintenir un niveau peu élevé d'humidité et d'empêcher le
développement de moisissure dans le lit et sa périphérie,

k) Les dispositifs d'assemblage doivent toujours être convenablement serrés et régulièrement vérifié. Les resserrer
si nécessaire.

l) Conforme aux exigences européenne de securité de la norme EN 747-1 : 2024.

m) la présence d'une veilleuse de nuit peut procurer plus de sécurité à l'enfant couchant dans le lit haut

IT Istruzioni per montaggio

IMPORTANTE - LEGGERE ATTENTAMENTE - CONSERVARE PER FUTURA CONSULTAZIONE

a) **AVVERTENZE** I letti a soppalco ed il letto superiore dei letti a castello non sono adatti ai bambini di età inferiore ai sei anni per i rischi di lesioni dovute a cadute,

b) **AVVERTENZE** Se non utilizzati correttamente, i letti a castello ed i letti a soppalco possono rappresentare un importante rischio di lesioni da strangolamento. Non legare o sospendere mai elementi a delle parti del letto a castello che non siano previsti per essere utilizzati con il suddetto letto. Questi elementi comprendono, senza tuttavia esserne limitati, le corde, gli spaghi, i cordoncini, i ganci, le cinghie ed i sacchi,

c) **AVVERTENZE** I bambini possono ritrovarsi bloccati tra il letto ed un muro, la parte di un tetto inclinato, il soffitto, i mobili adiacenti (per esempio gli armadi) o altro. Per evitare qualsiasi rischio di lesione grave, la distanza tra la sponda di sicurezza superiore e gli elementi circostanti non deve superare 75 mm o deve essere superiore a 230 mm,

d) **AVVERTENZE** Non utilizzare il letto a castello o il letto a soppalco se un pezzo della struttura manca o se è rotto. I pezzi di ricambio devono essere richiesti al fabbricante o al negozio.

e) Seguire rigorosamente le istruzioni di montaggio e d'uso del fabbricante,

f) La misura consigliata del materasso da usare con il letto è di 1900mm x 900mm, **Spessore massimo del materasso: 213mm,**

g) Per mantenere un livello poco elevato di umidità, e per impedire lo sviluppo di muffa nel letto e intorno al letto, ventilare la stanza,

k) I dispositivi d'assemblaggio devono sempre essere adeguatamente stretti e regolarmente verificati. Ristringerli se necessario.

l) Conforme alle esigenze europee di sicurezza della norma EN 747-1: 2024.

m) la presenza di una luce notturna può dare più sicurezza al bambino che dorme nel letto superiore

1

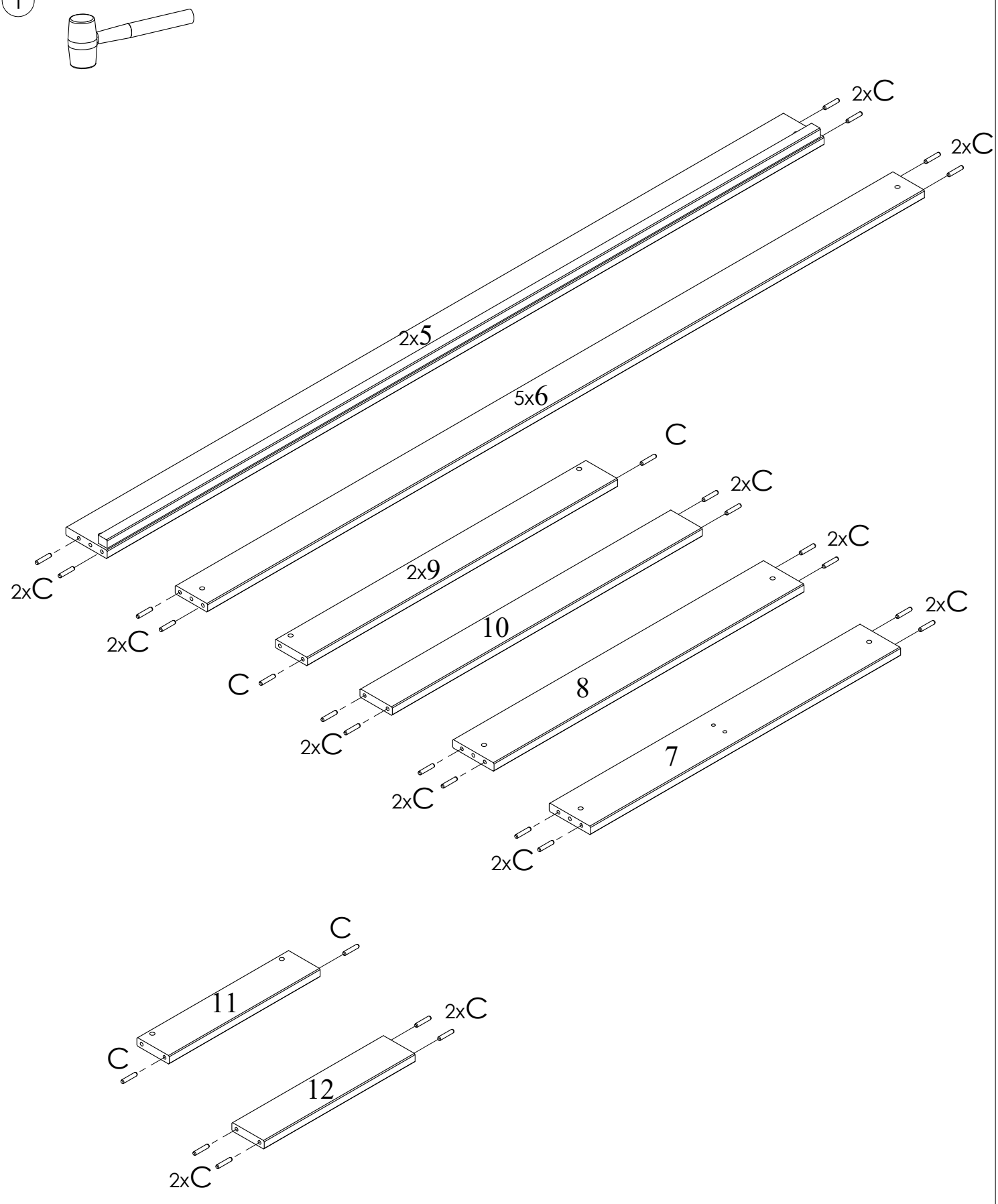
2xC
2xC
2x5
5x6
C
2xC
2xC
2x9
C
2xC
10
2xC
2xC
8
2xC
2xC
7
2xC
C
11
C
2xC
12
2xC

C		8x40	x50

2

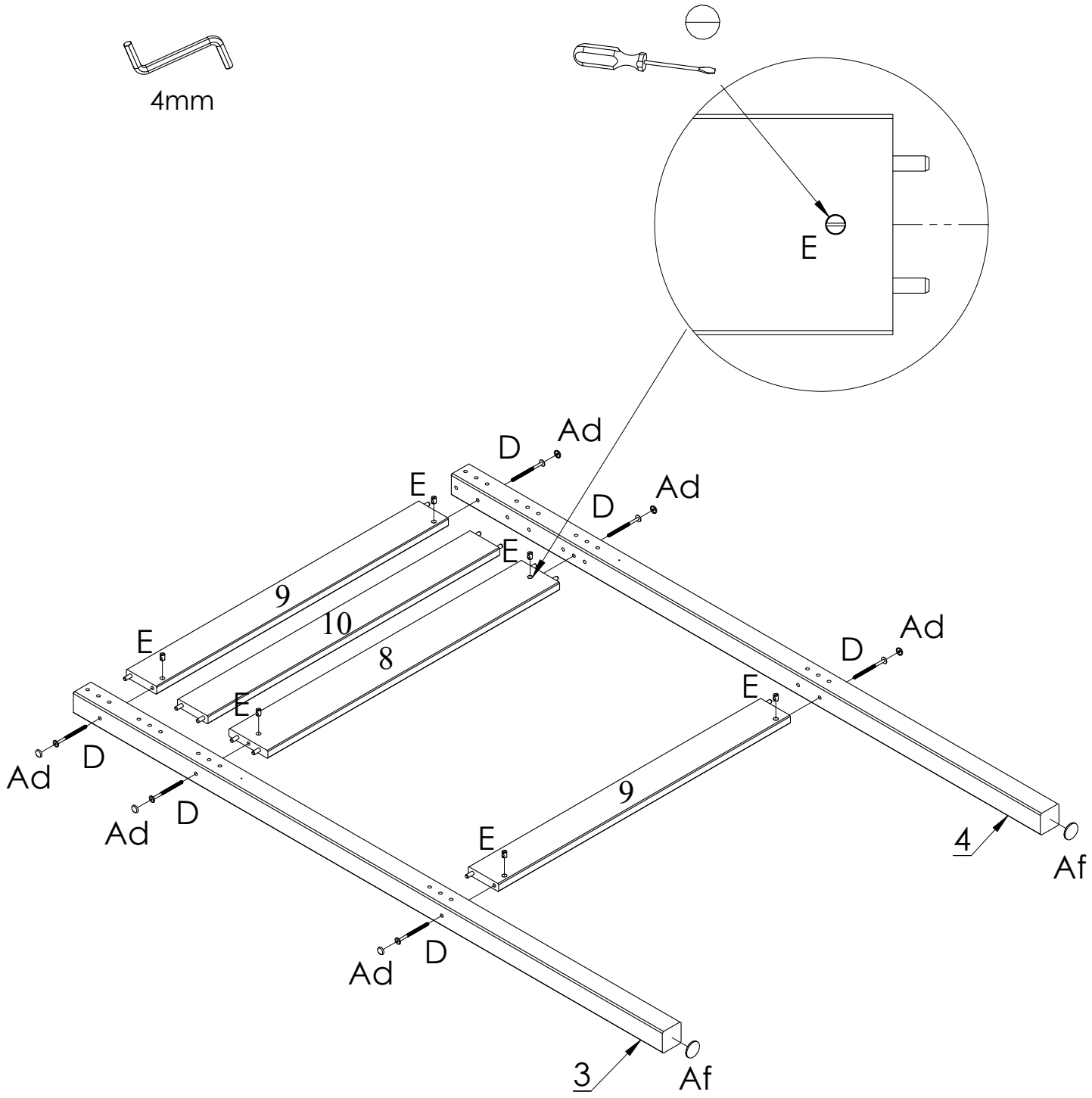

D		M6x90	x6
E		M6x10x13	x6
Ad		D15x18	x6
Af		D38x3	x2

3



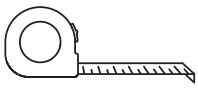

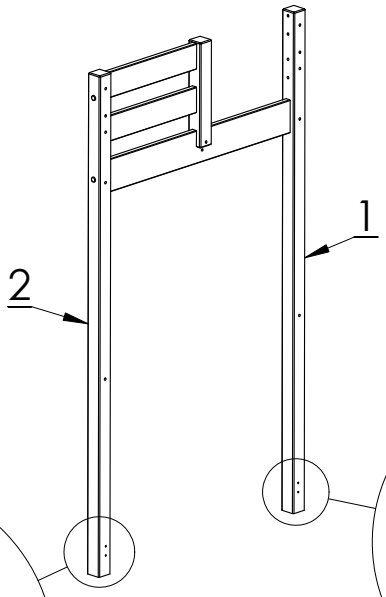

A

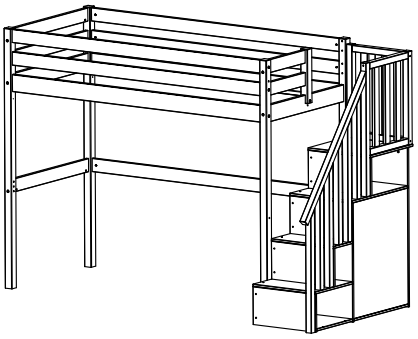

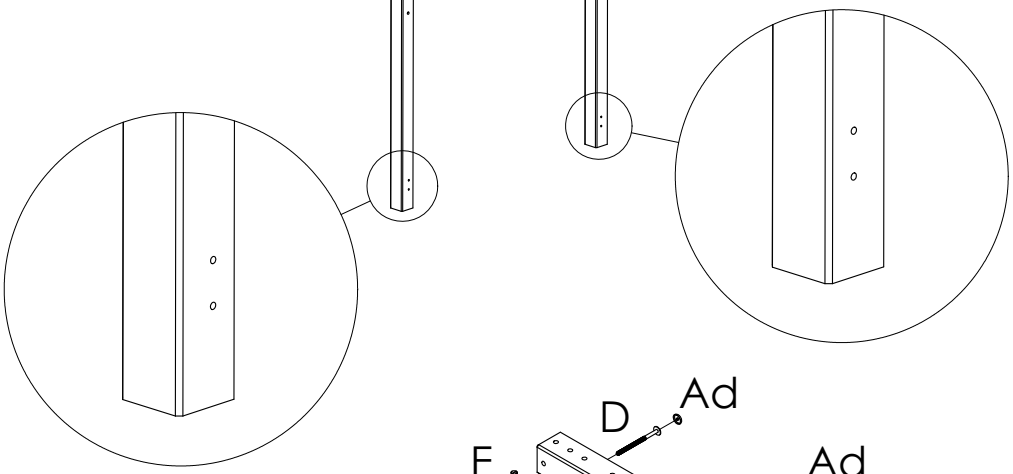

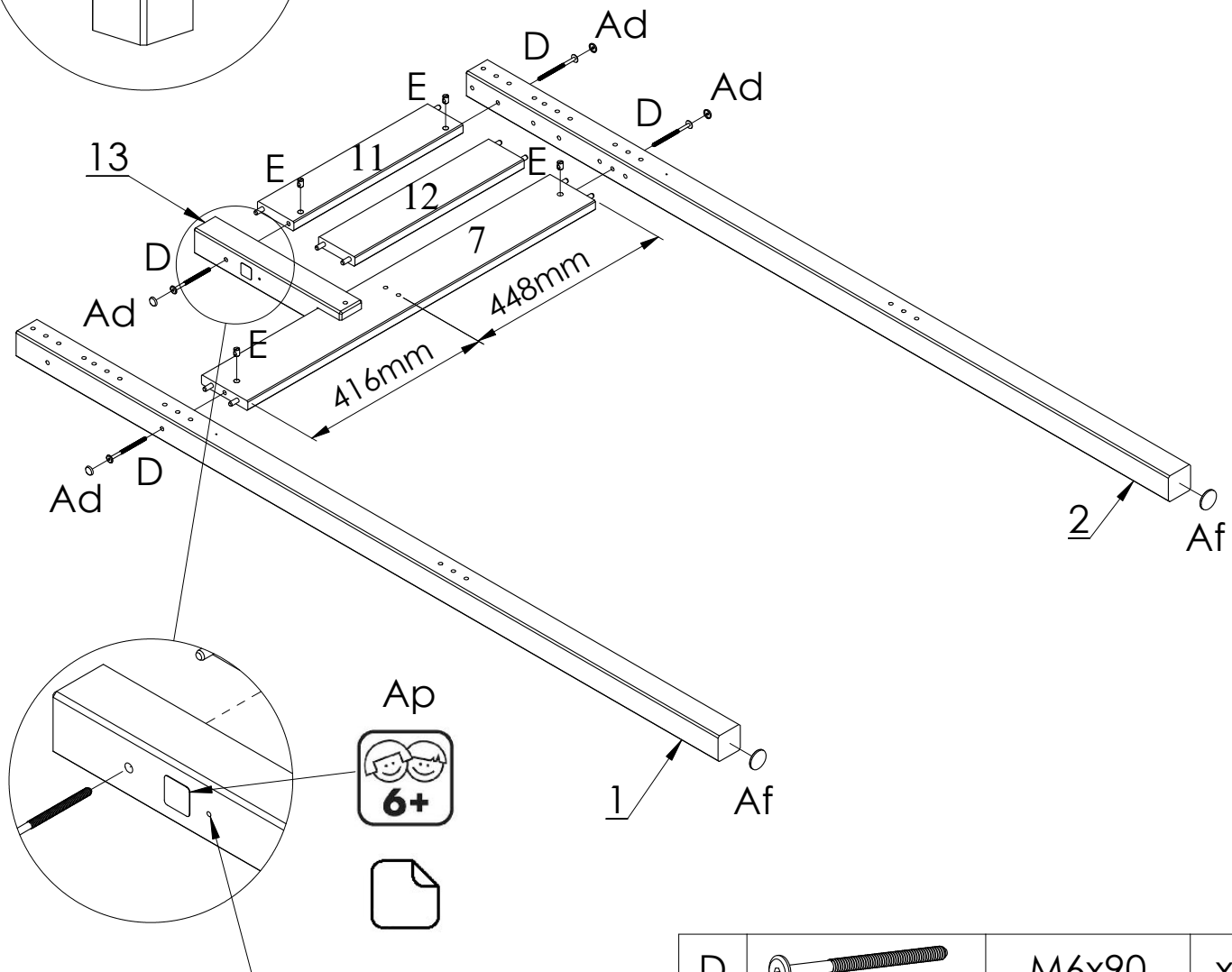

D: Max. Höhe der Matratza
GB: Maximum height of mattress
F: Hauteur maximum du matelas
I: Altezza massima del materasso

Ap	6+	26x26	x1

D		M6x90	x4
E		M6x10x13	x4
Ad		D15x18	x4
Af		D38x3	x2

4

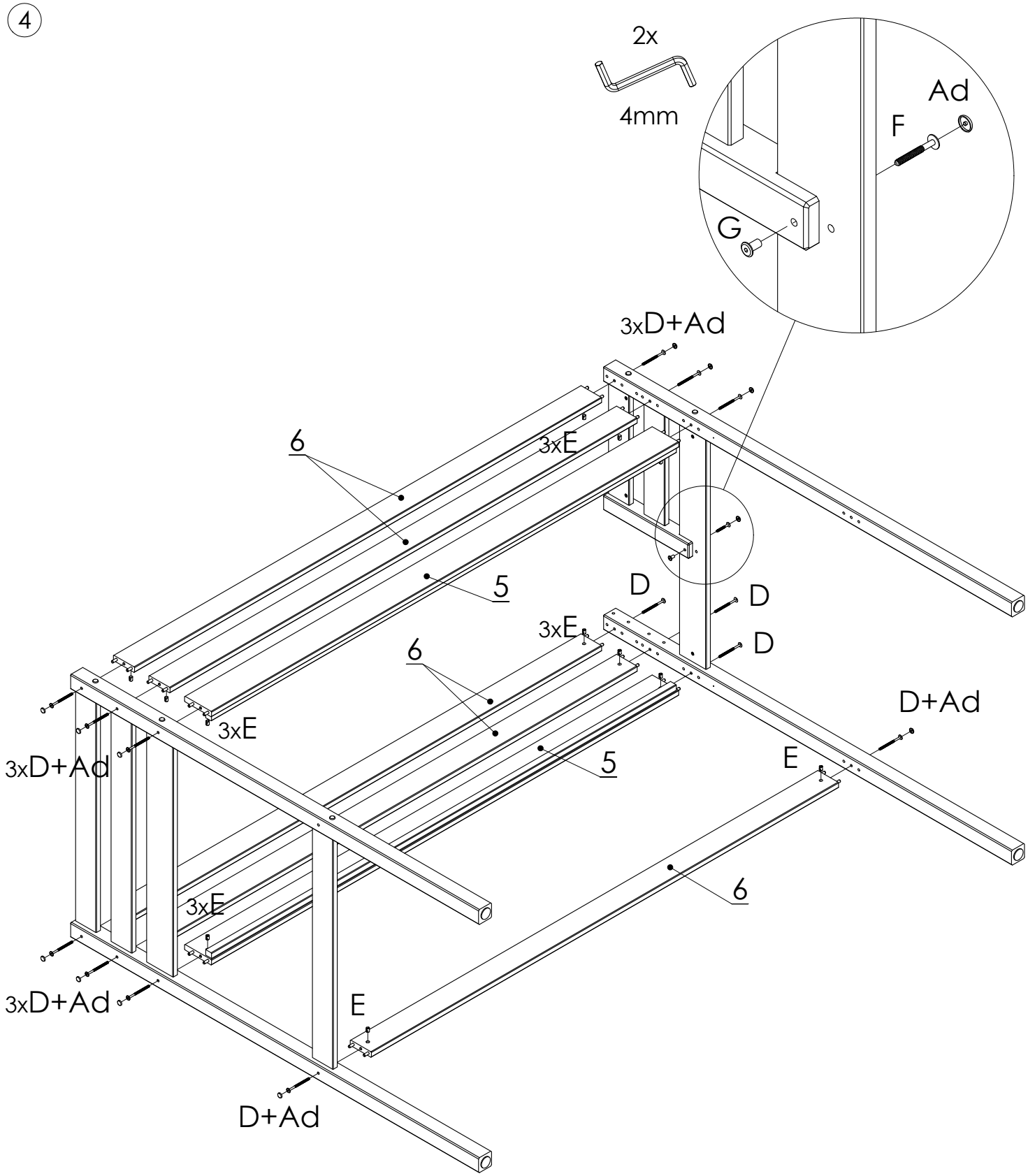

F		M6x50	x1
G		M6x8x15x15	x1

D		M6x90	x14
E		M6x10x13	x14
Ad		D15x18	x12

5

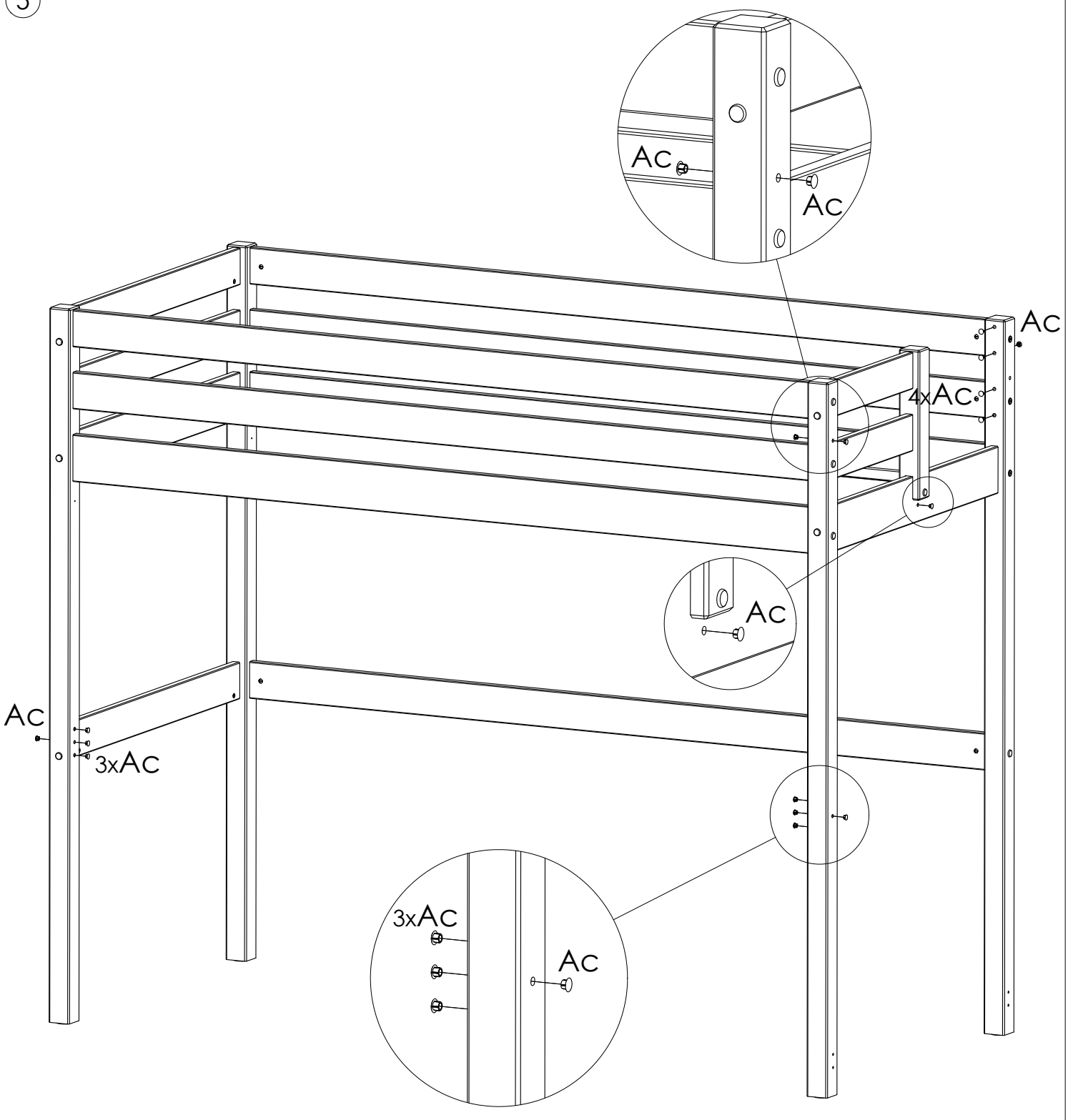

Ac		D8x13	x16

6

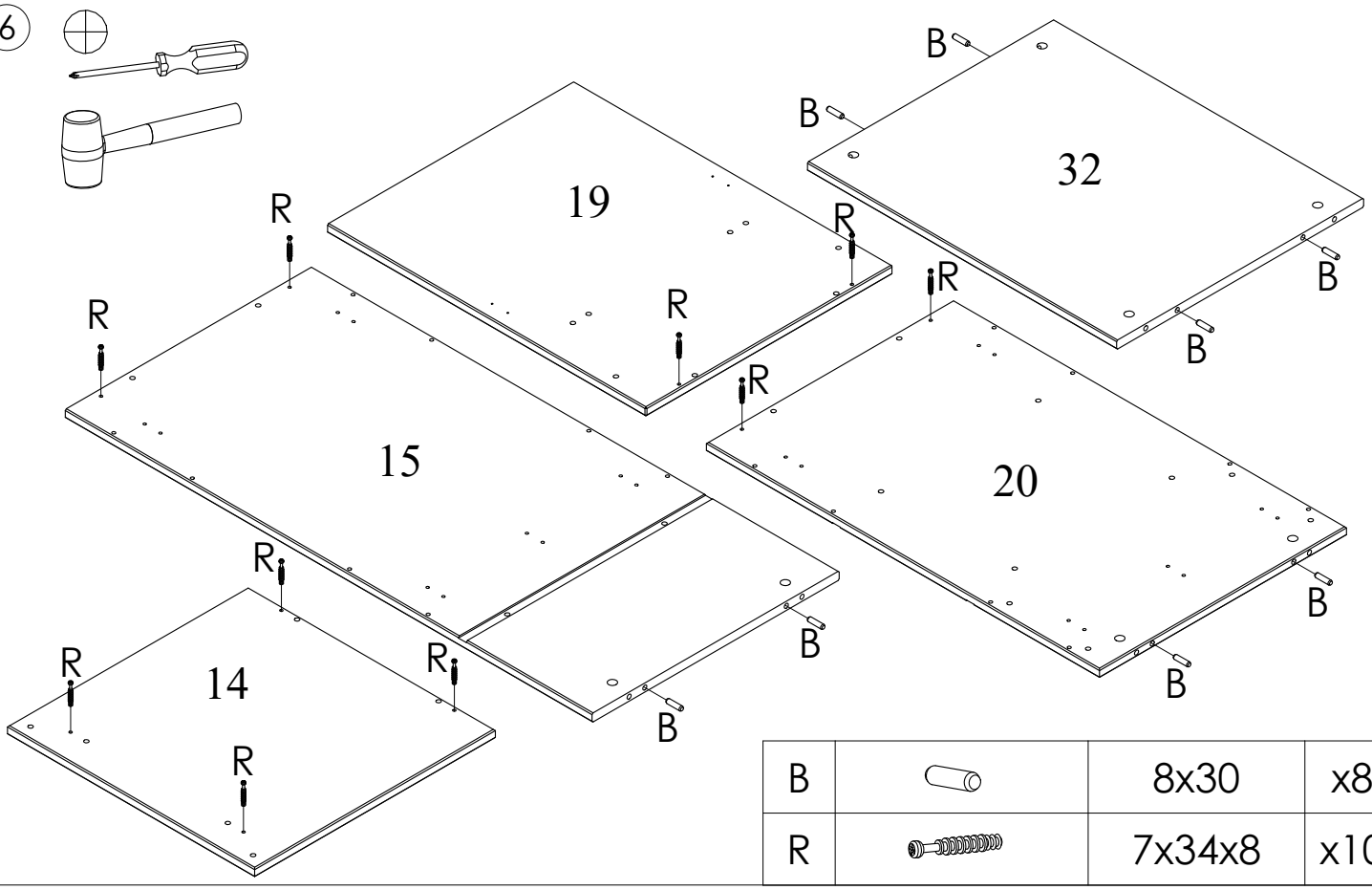

B		8x30	x8
R		7x34x8	x10

7

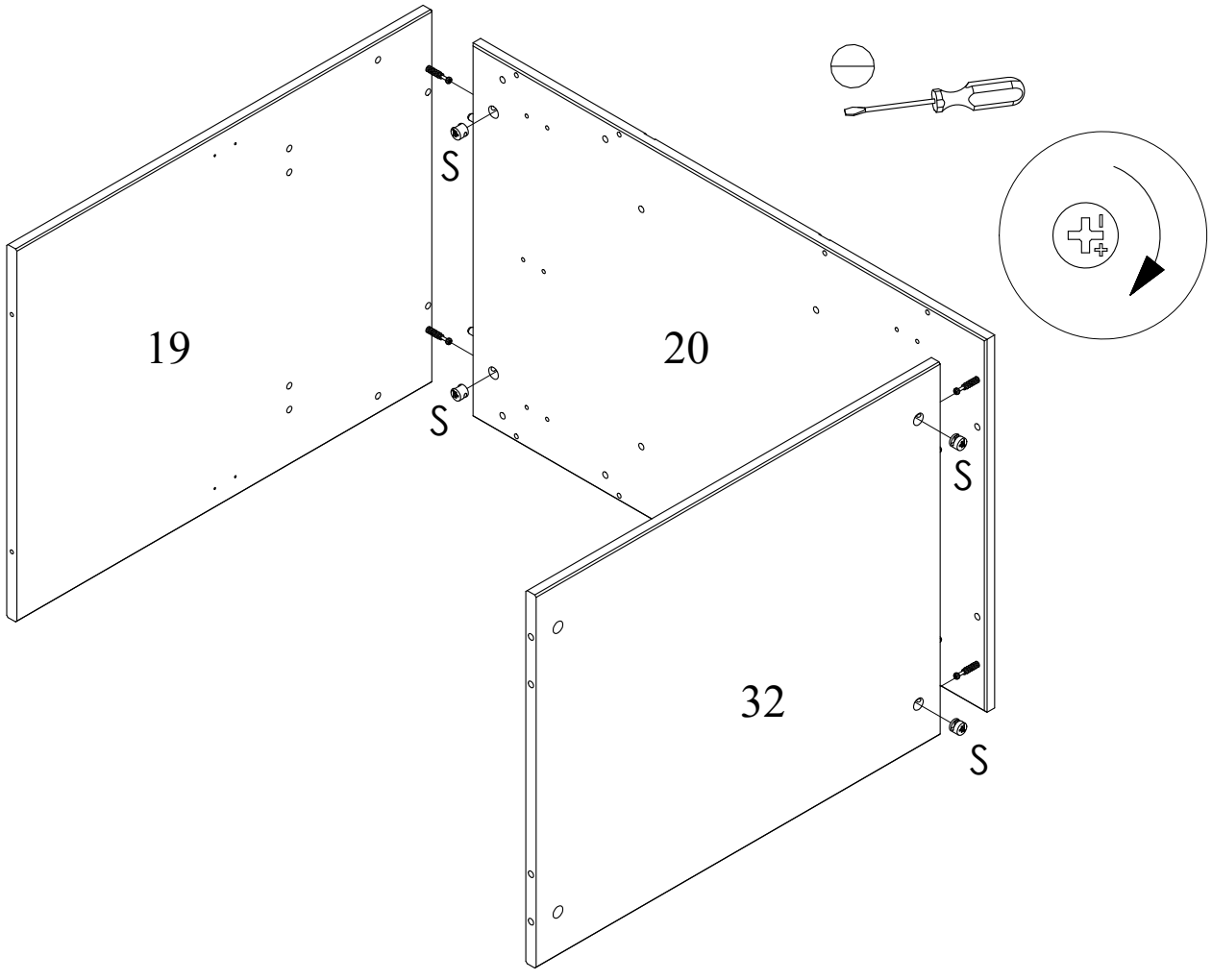

S		15x12	x4

8

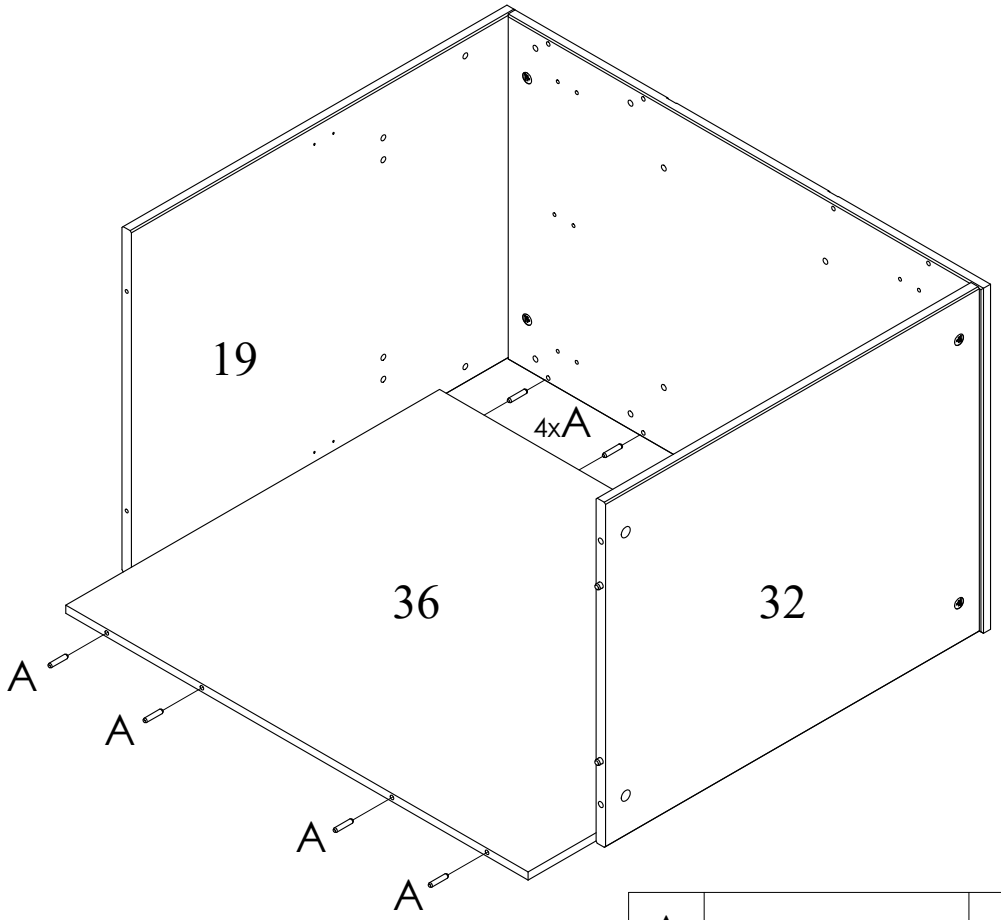

A		6x30	x8

9

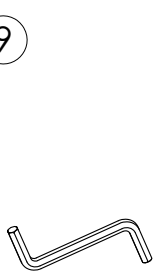

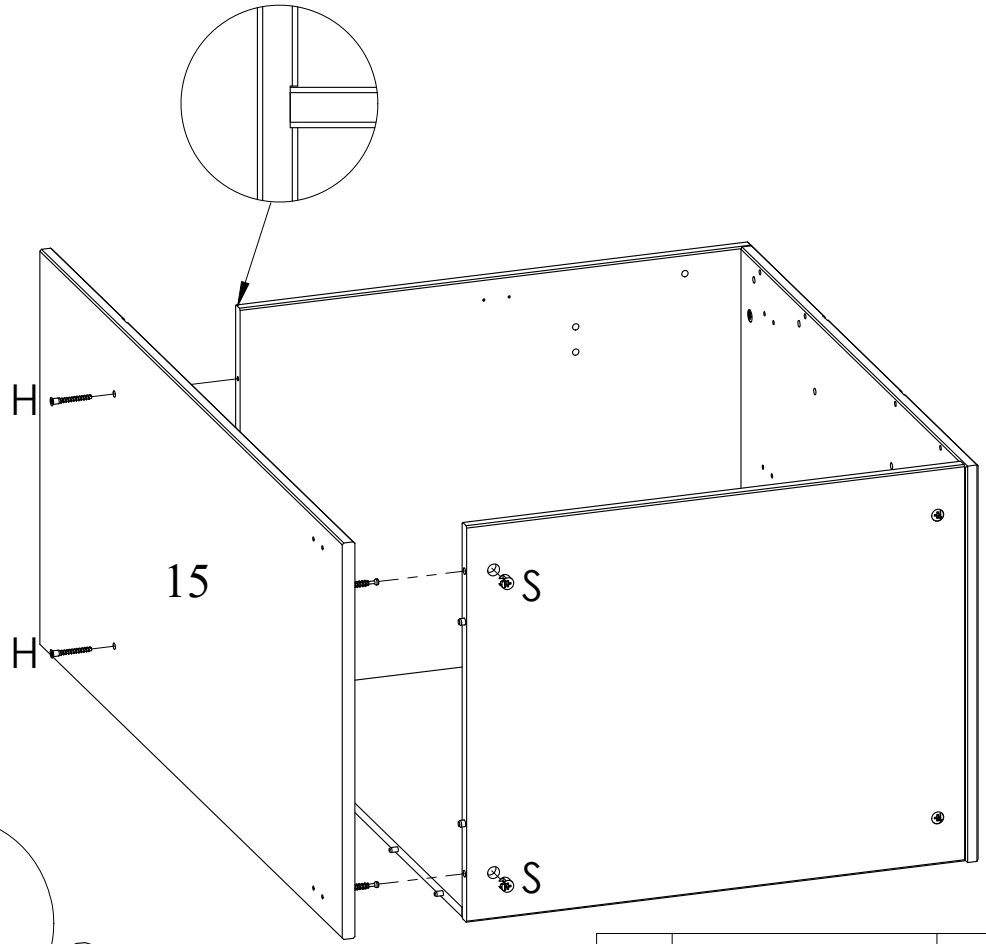

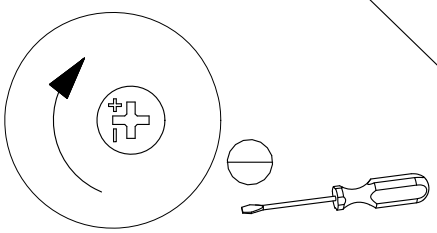

H		7x50	x2
S		15x12	x2

10

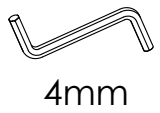

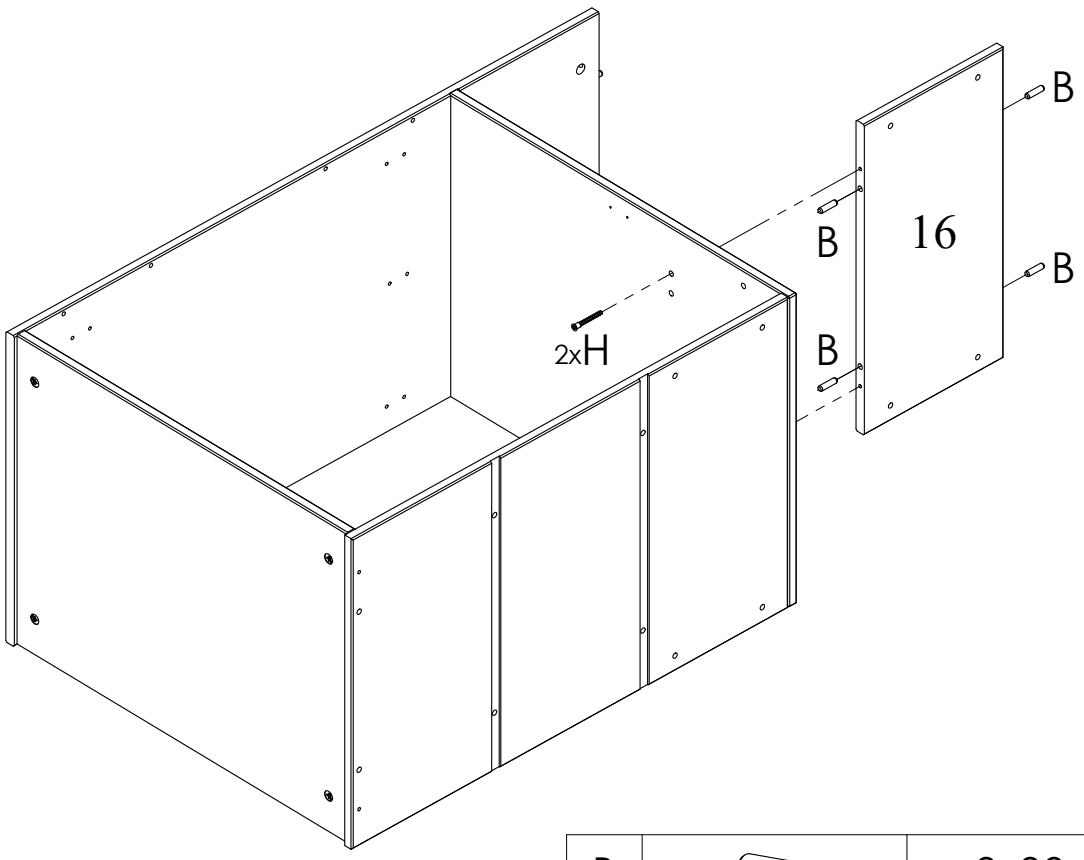

B		8x30	x4
H	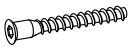	7x50	x2

11

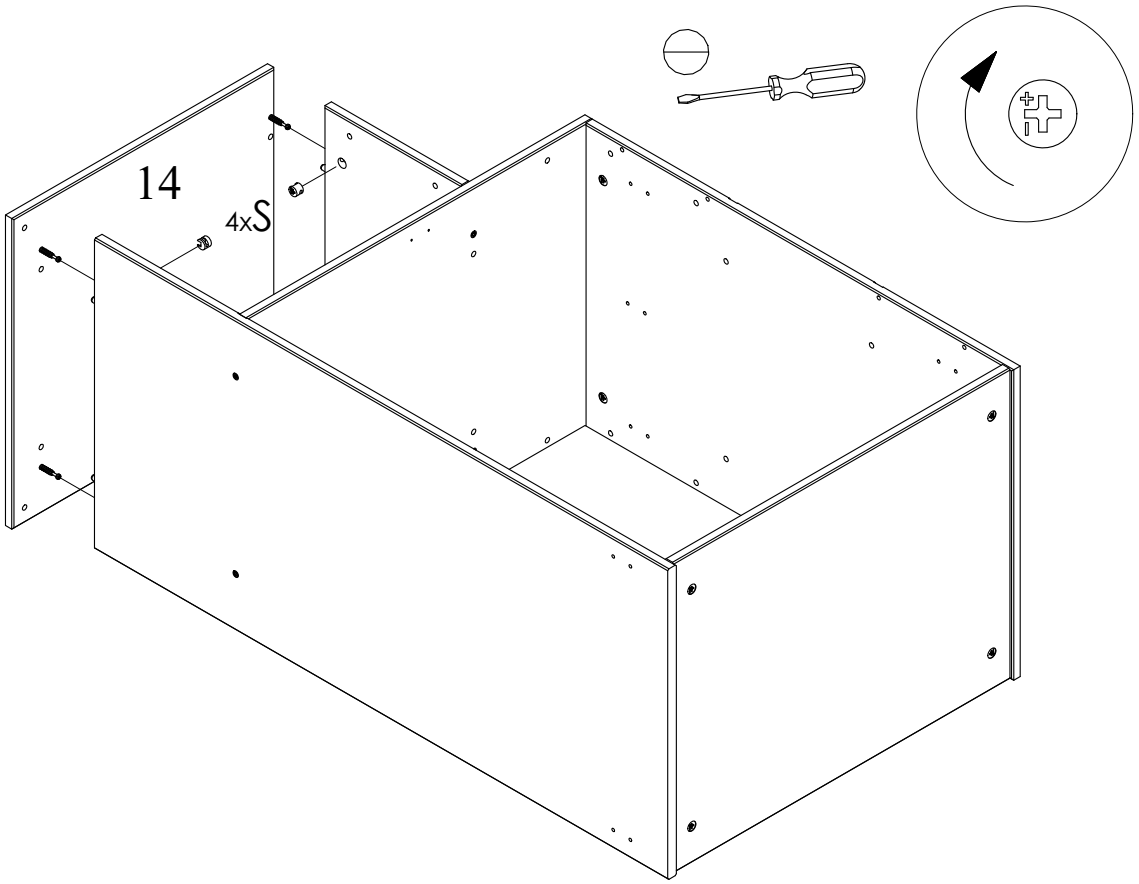

S		15x12	x4

12

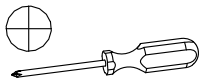

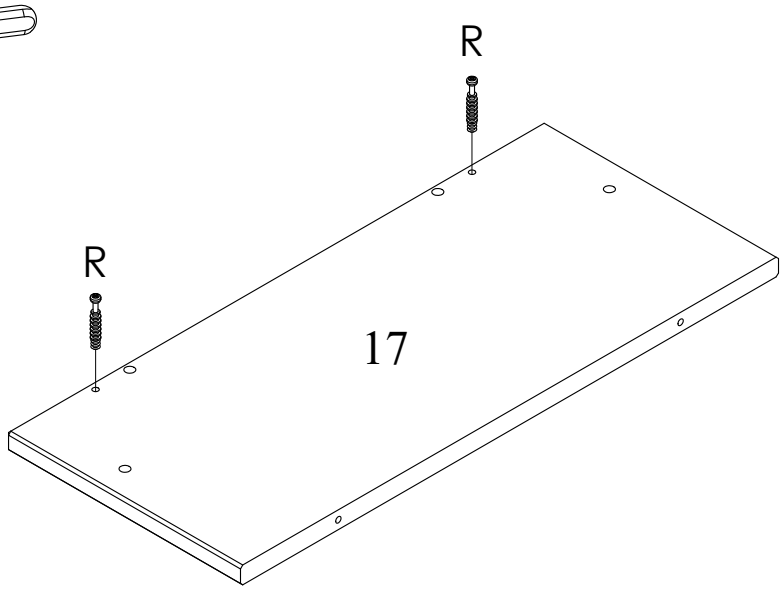

R		7x34x8	x2

13

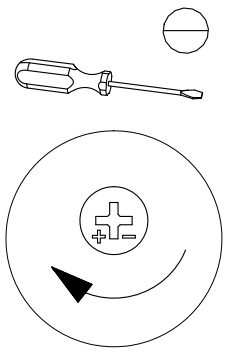

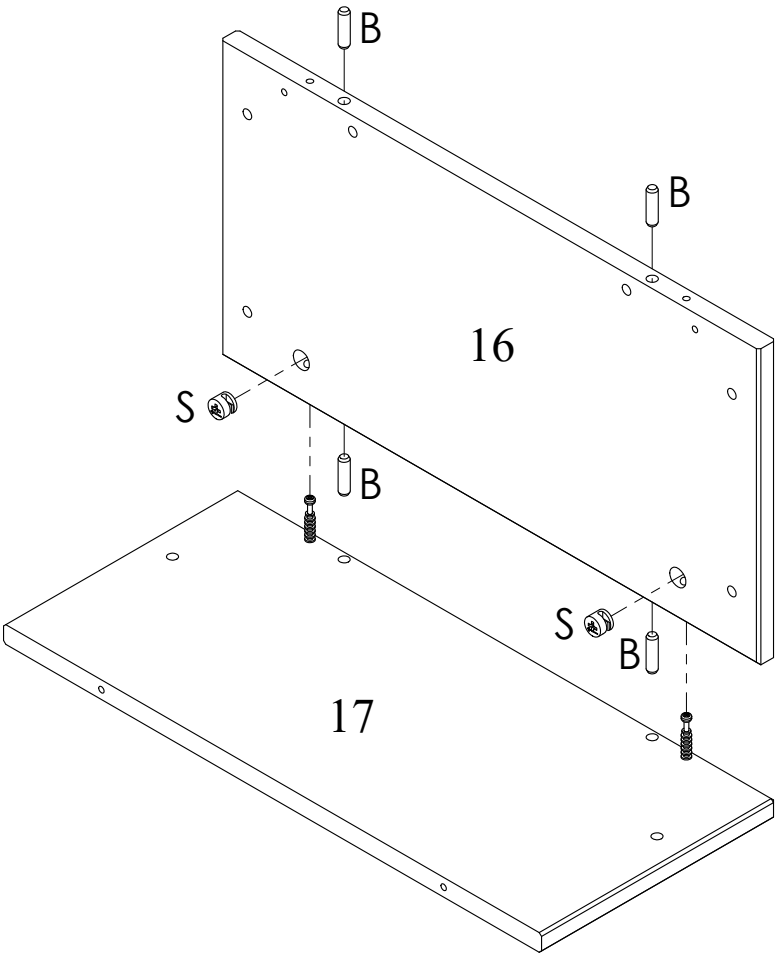

B		8x30	x4
S		15x12	x2

14

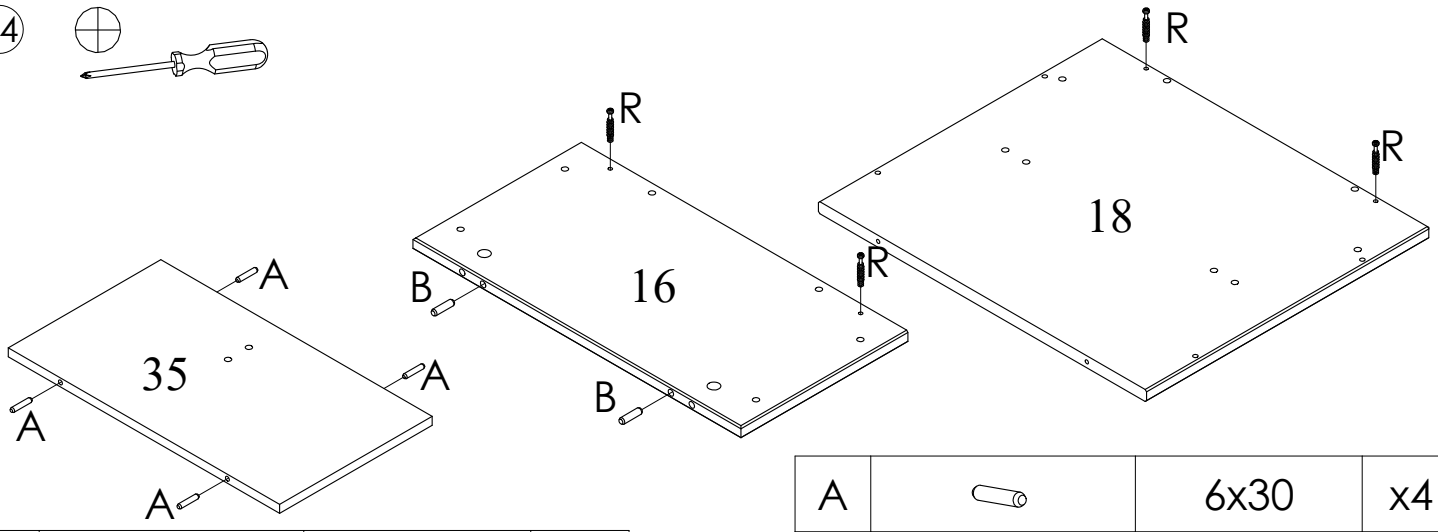

A		6x30	x4
R		7x34x8	x4

B		8x30	x2

15

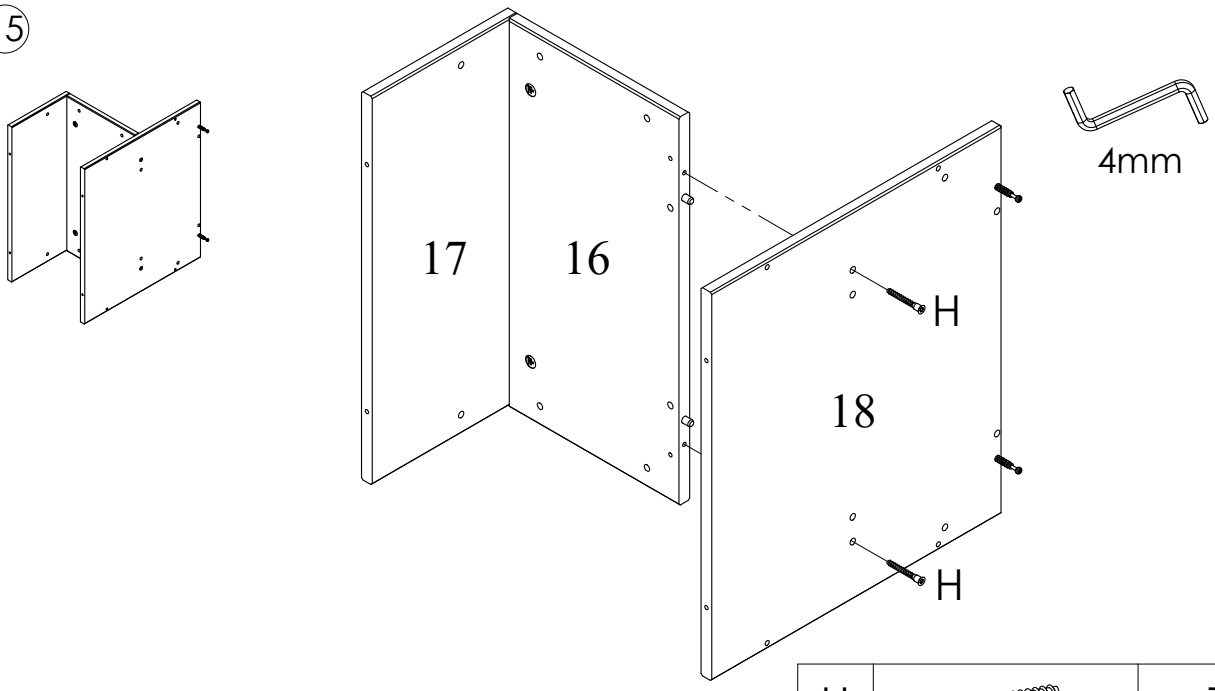

H		7x50	x2

16

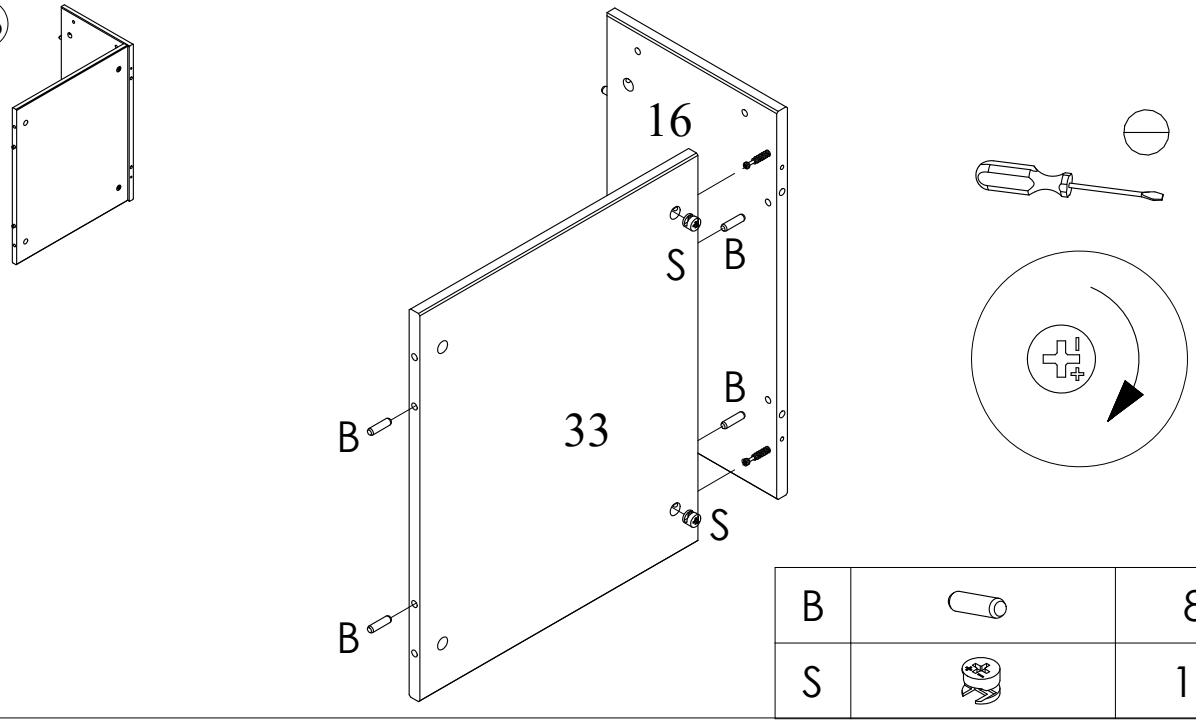

B		8x30	x4
S		15x12	x2

17

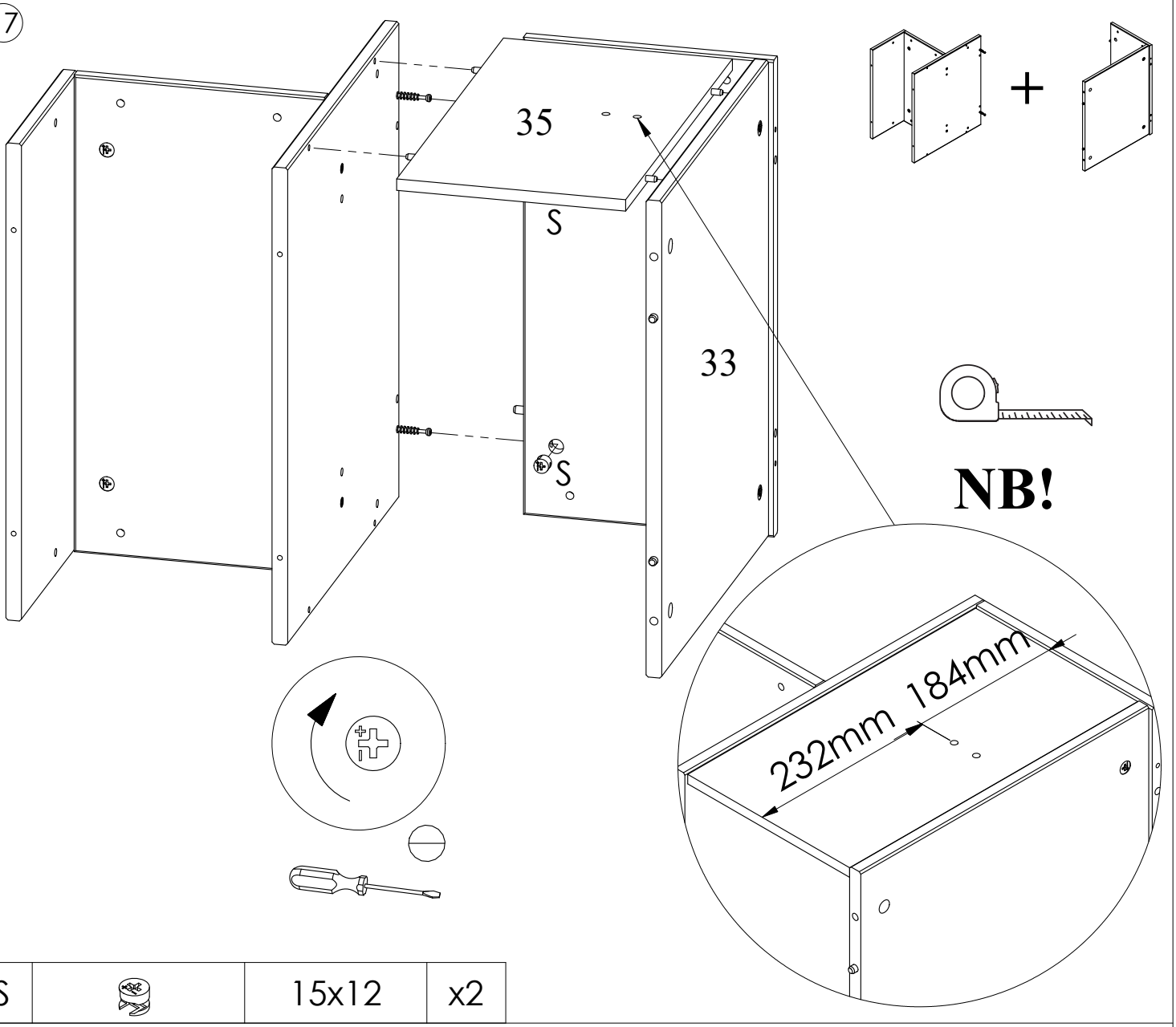

S		15x12	x2

18

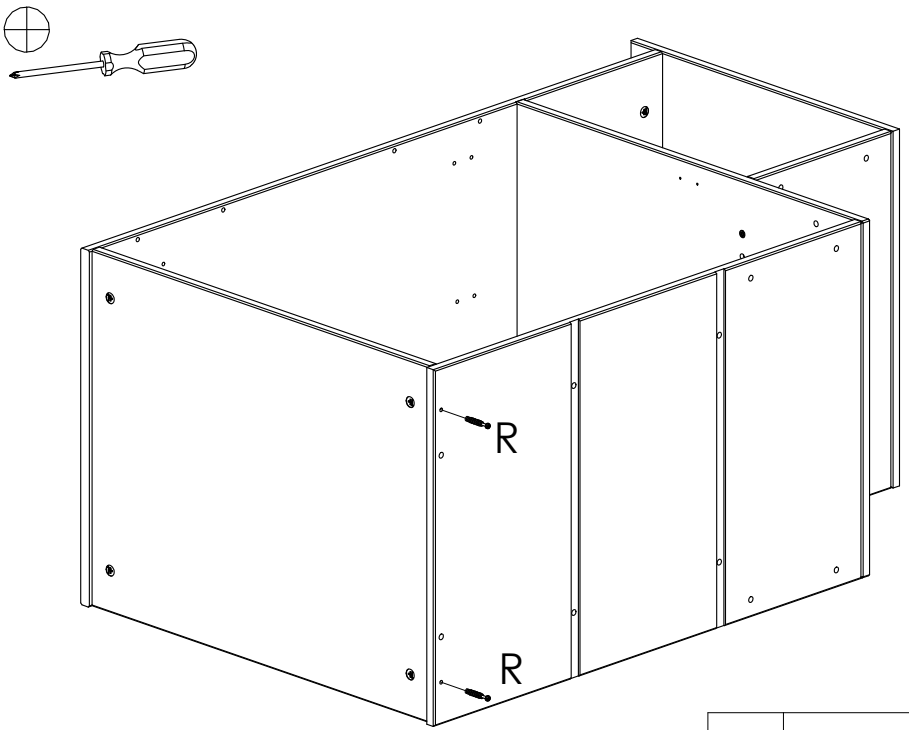

R		7x34x8	x2

19

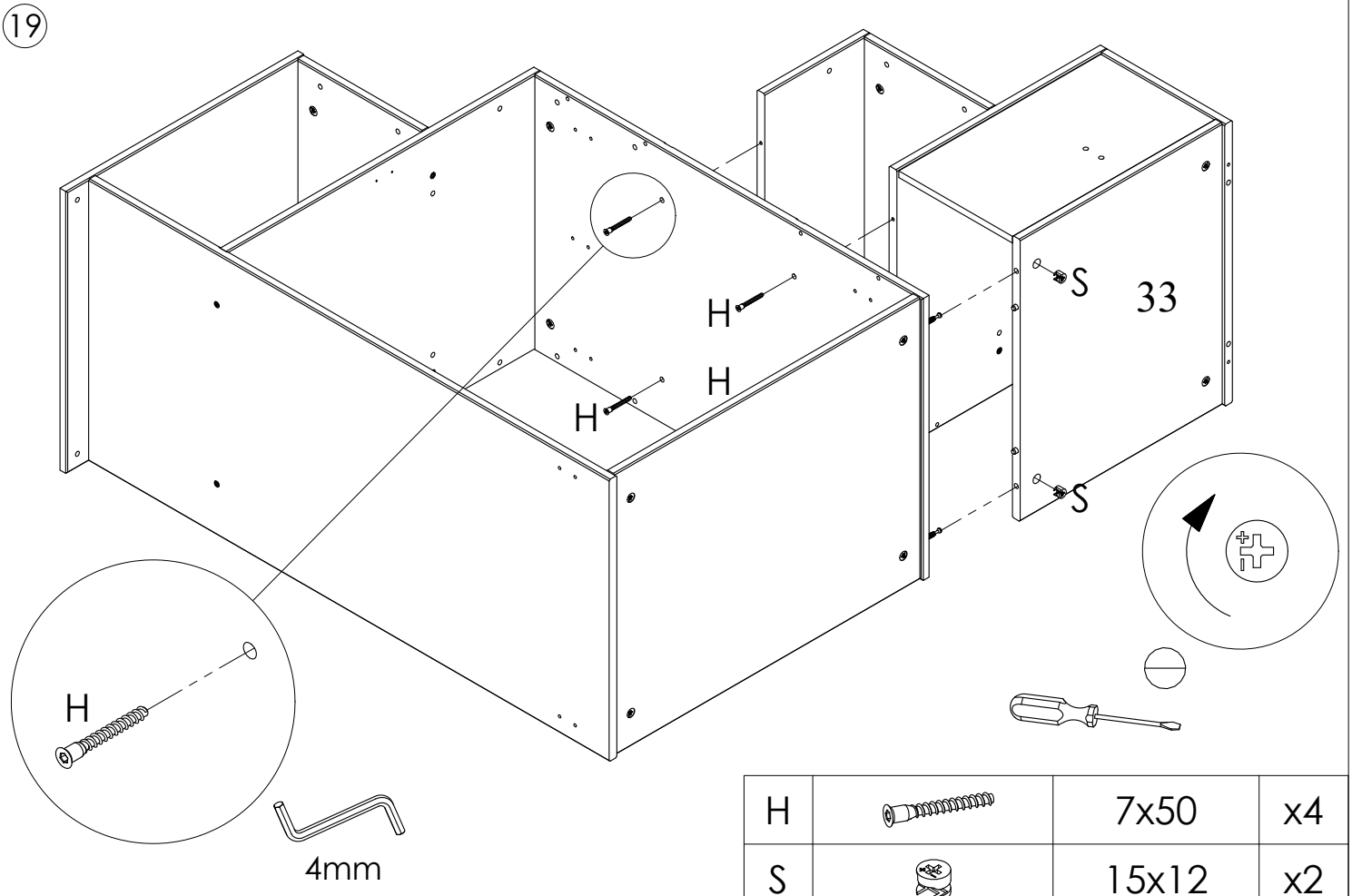

H		7x50	x4
S		15x12	x2

20

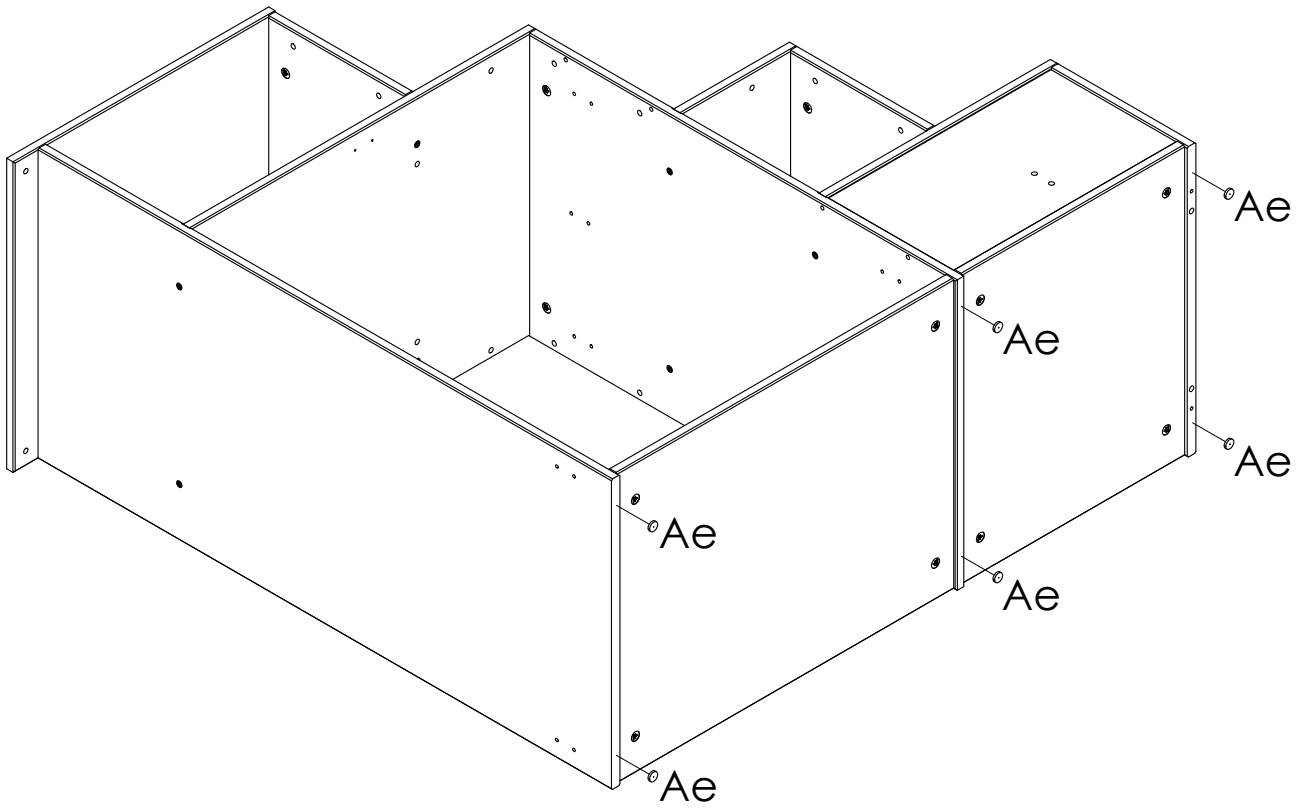

Ae		D17x3	x6

21



4mm

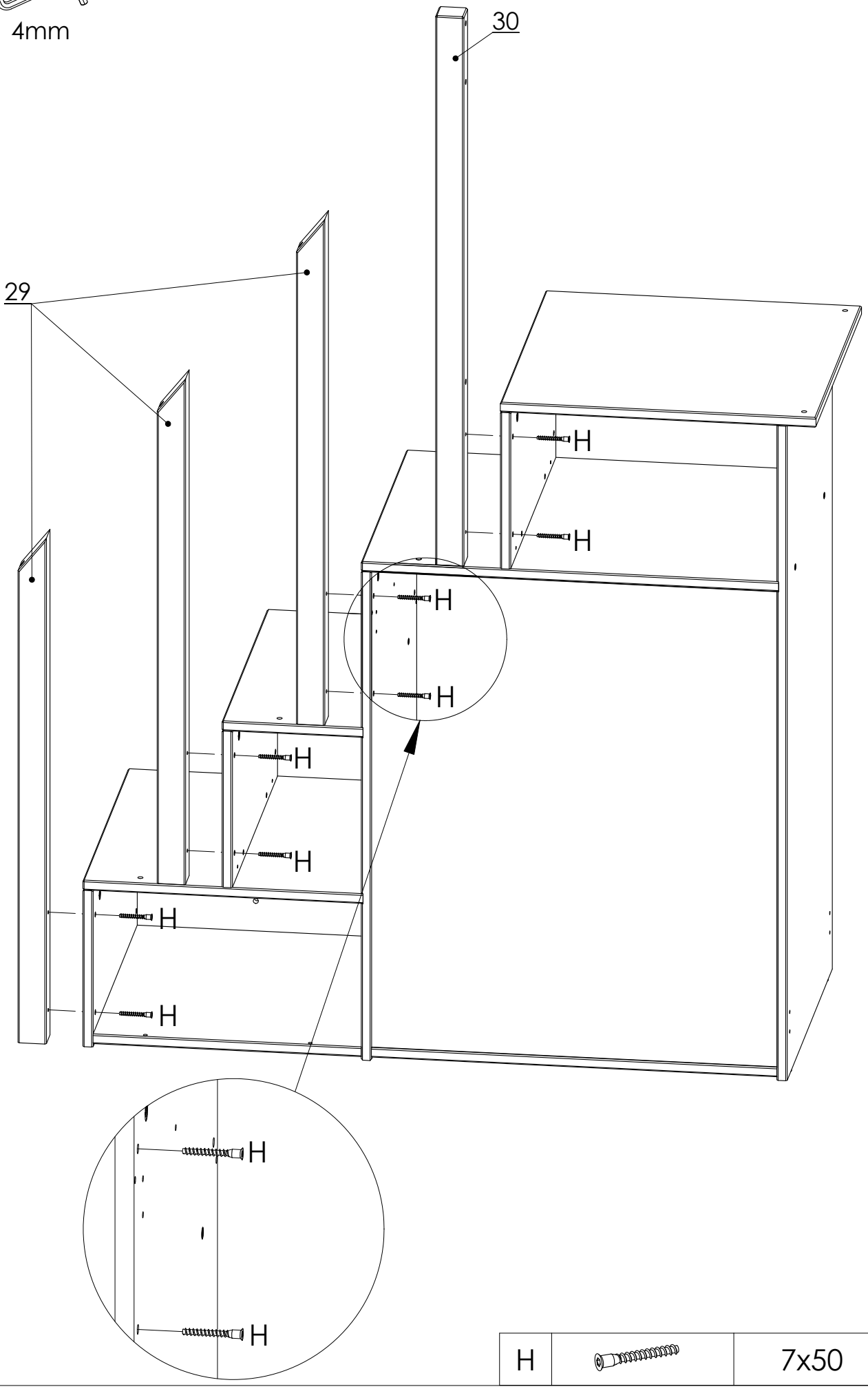

H		7x50	x8

22



4mm

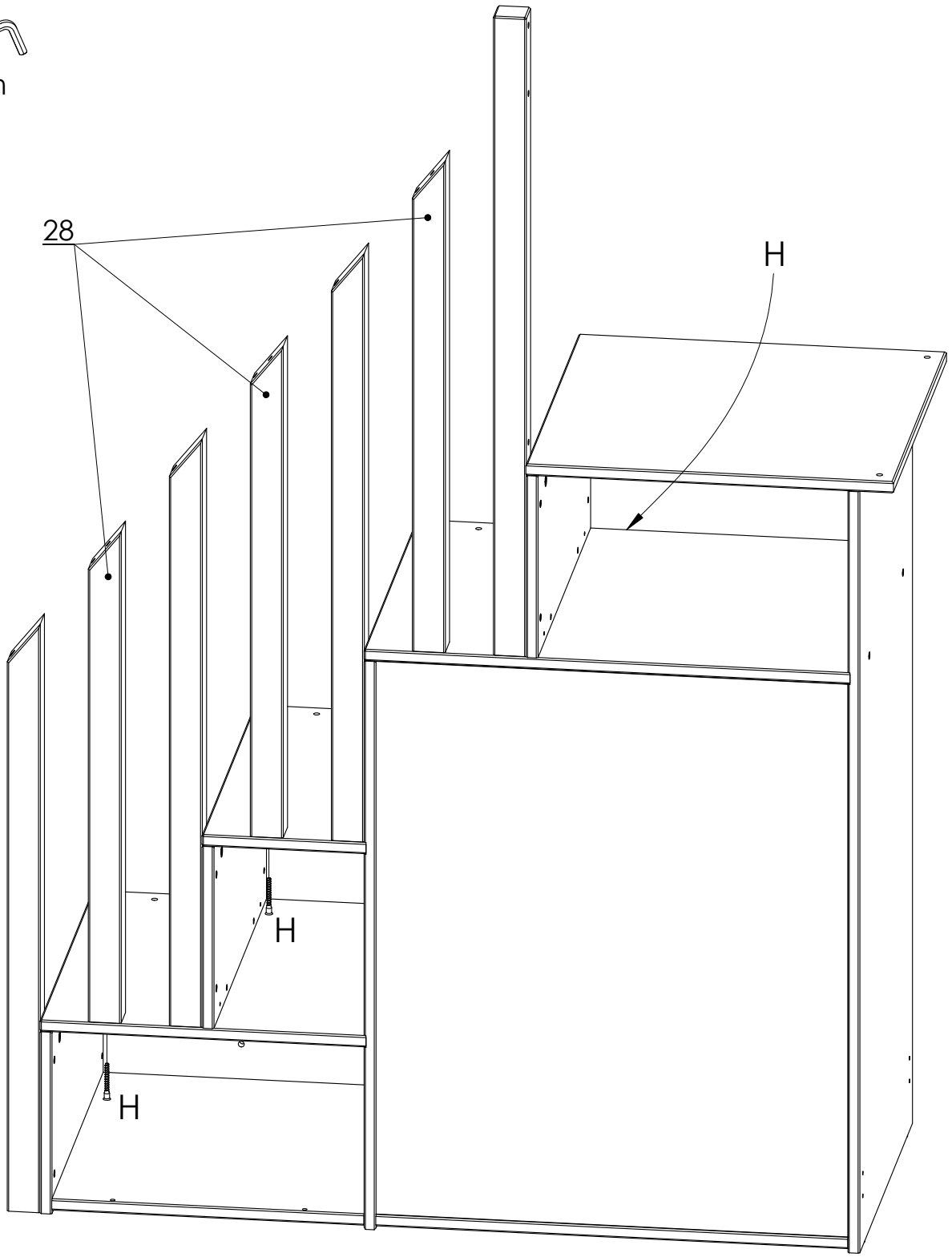

H	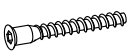	7x50	x3

23



4mm

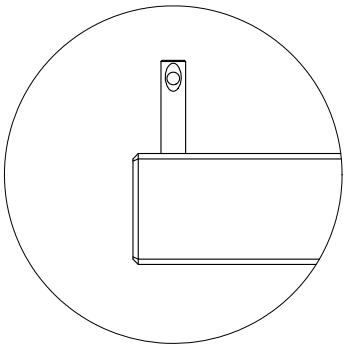

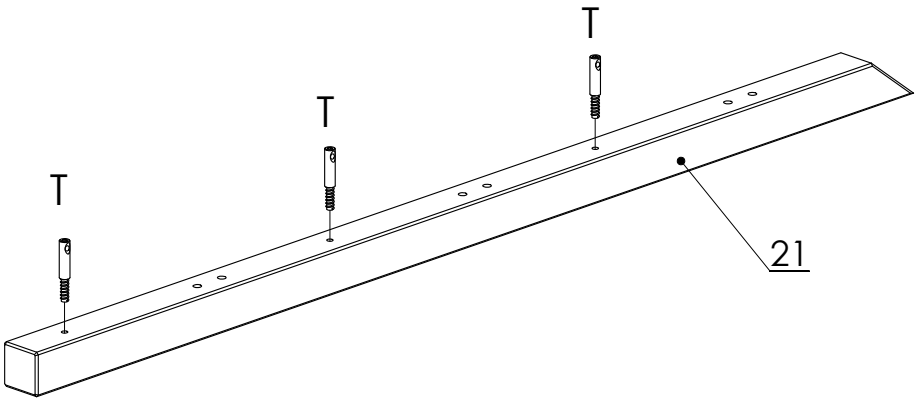

T	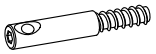	D9,8x37/60	x3

24

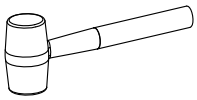

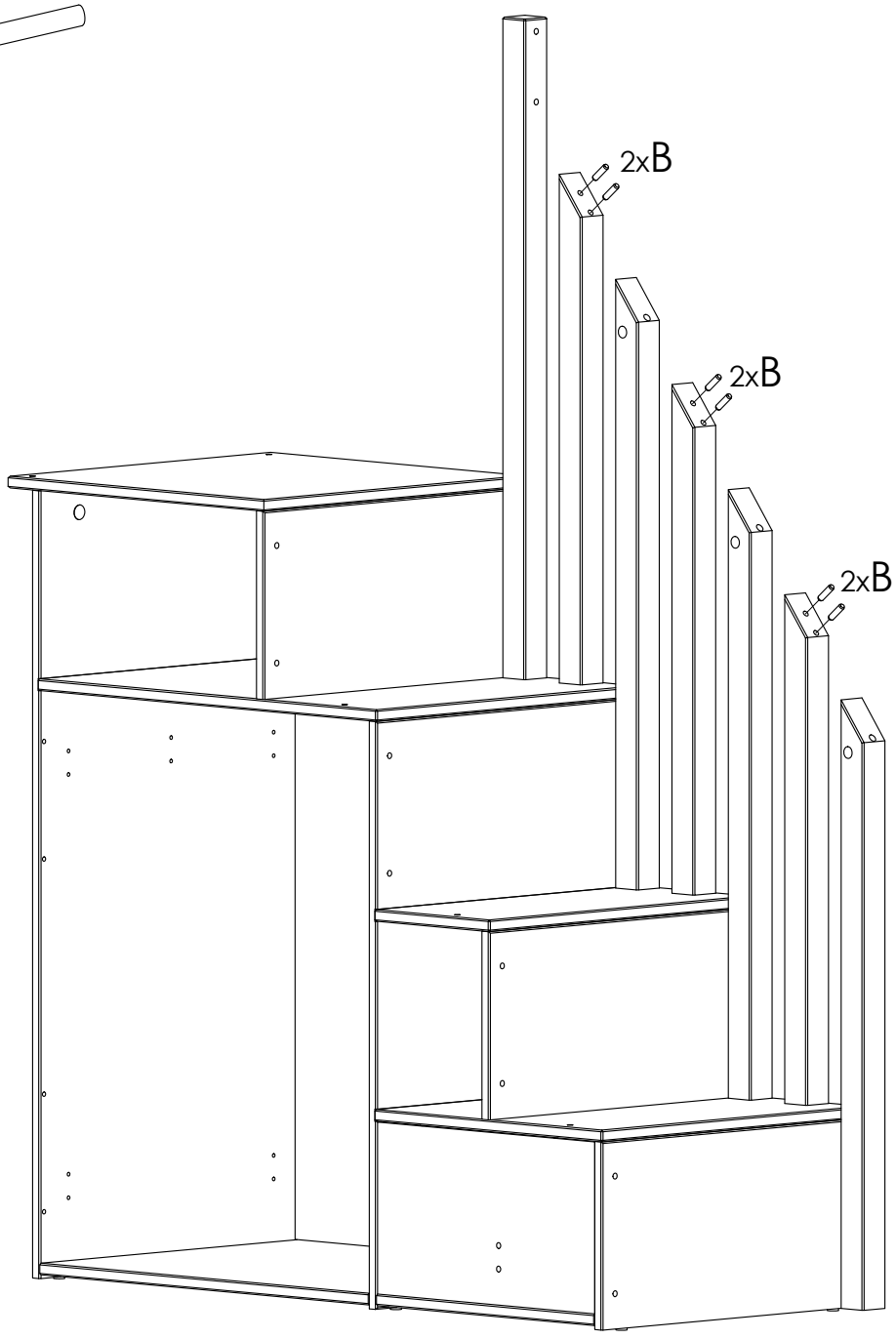

B		8x30	x6

25



4mm

U		D15x19	x3
V		M10x12	x3

J	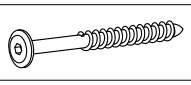	6,3x80	x1
Ad		D15x18	x1

26

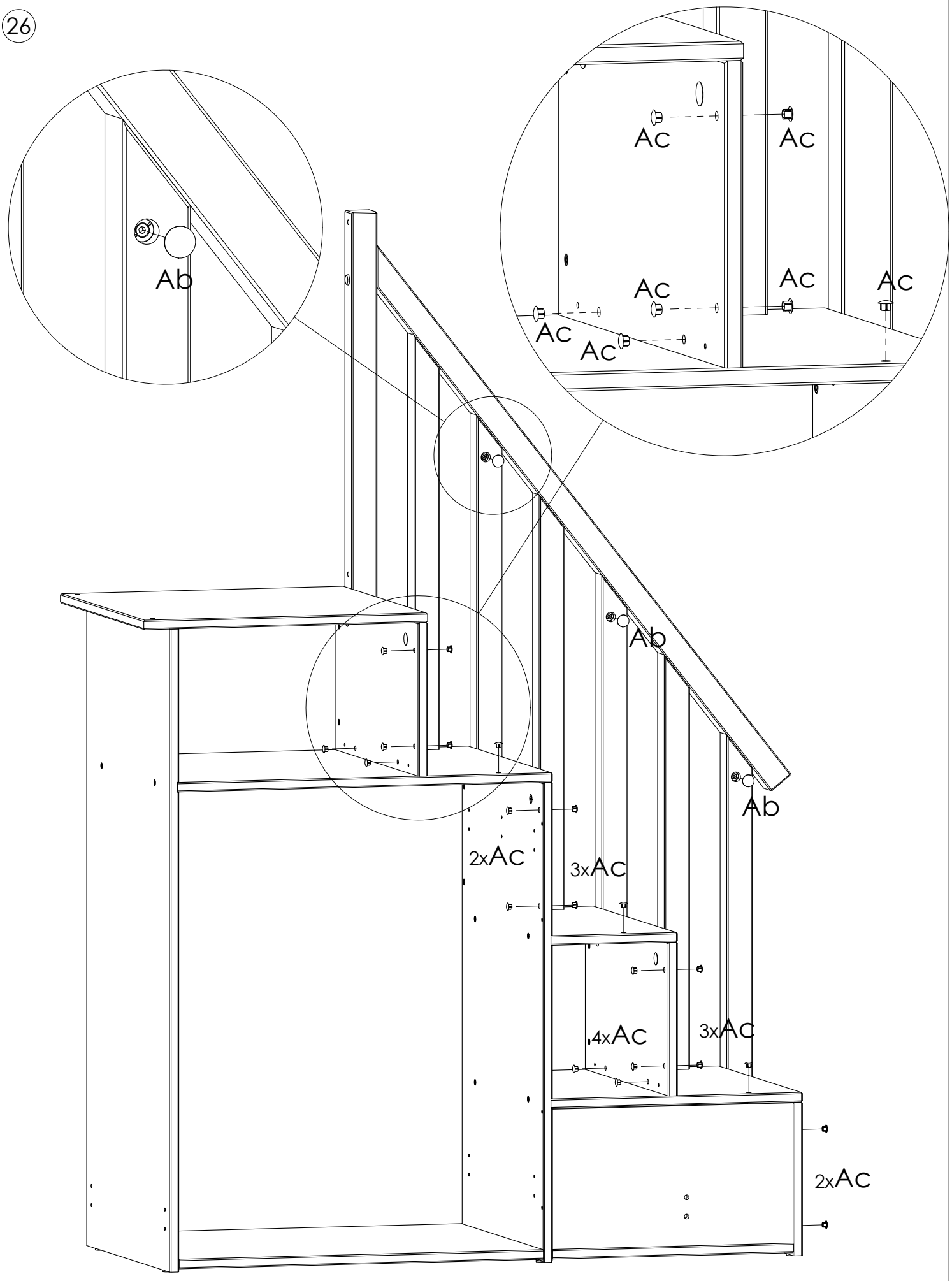

Ab	⬭	D20	x3	Ac	⏛	D8x13	x21

27

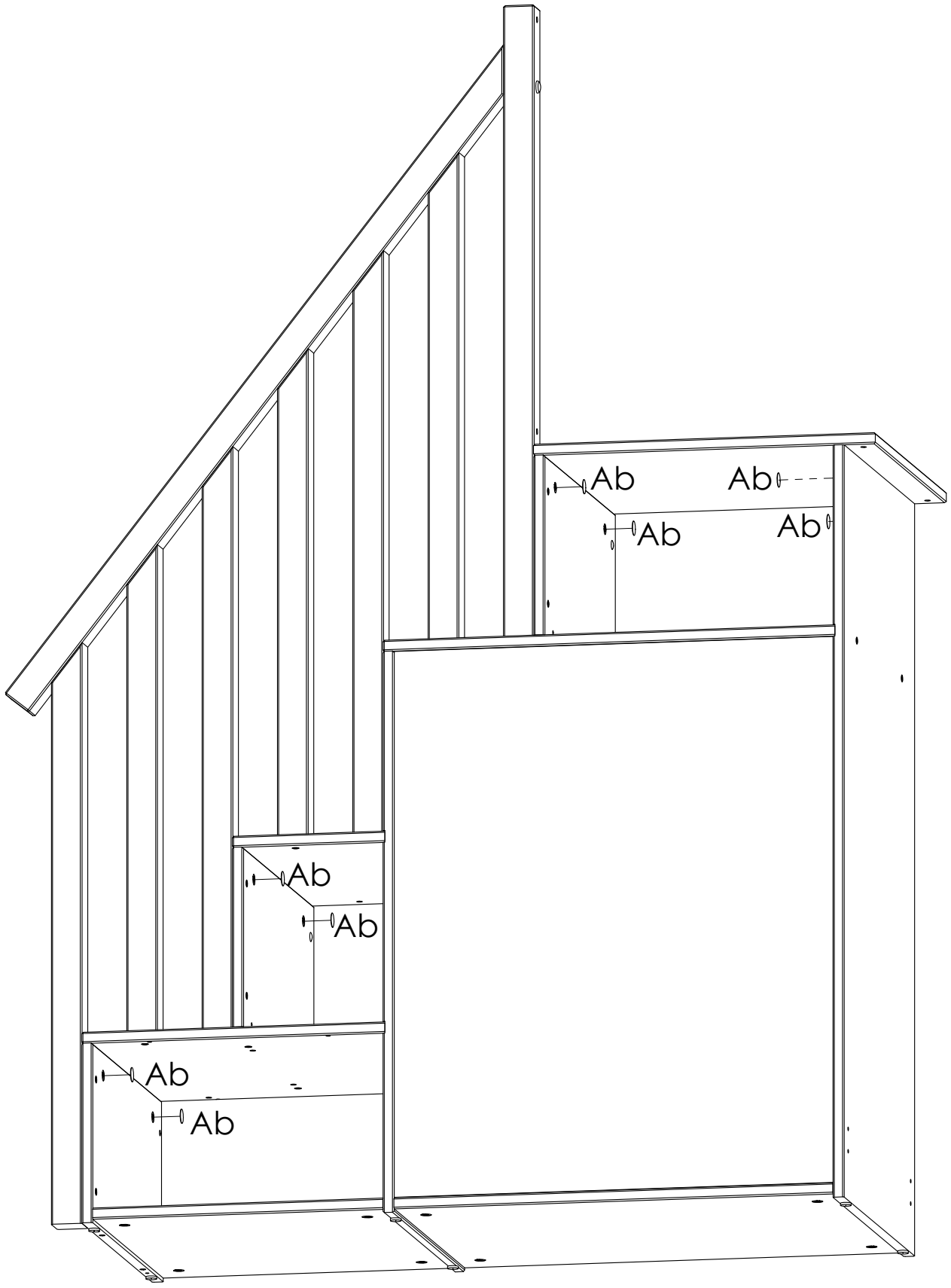

Ab	⬭	D20	x8

28

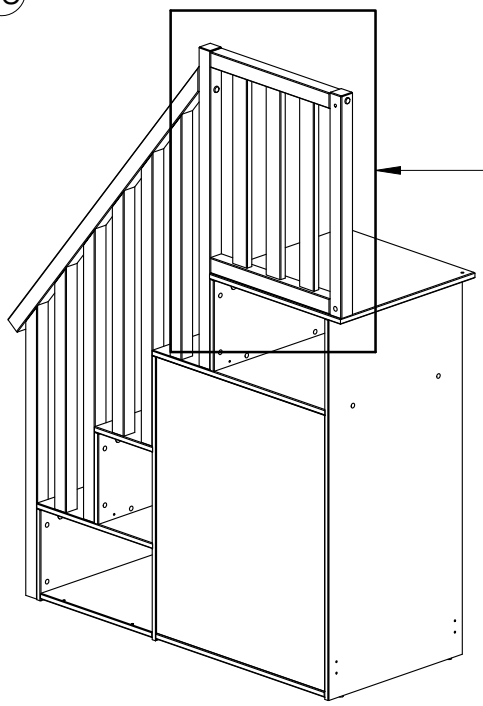

1.

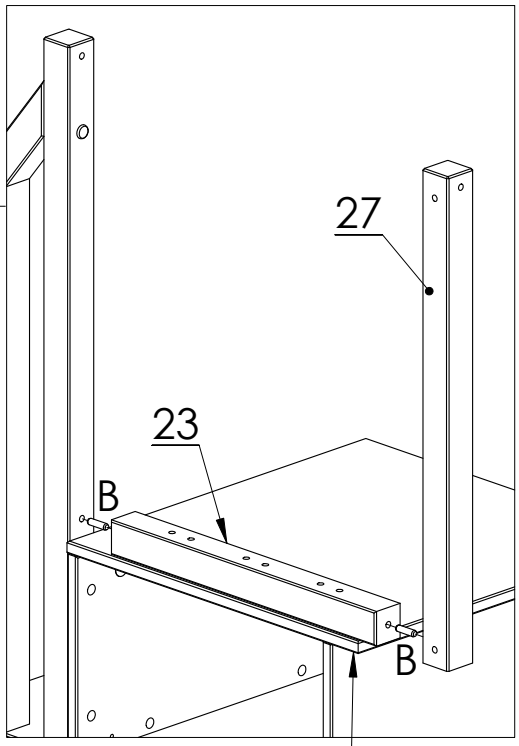

2.

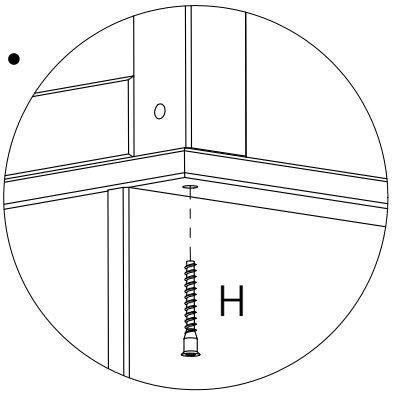



3.

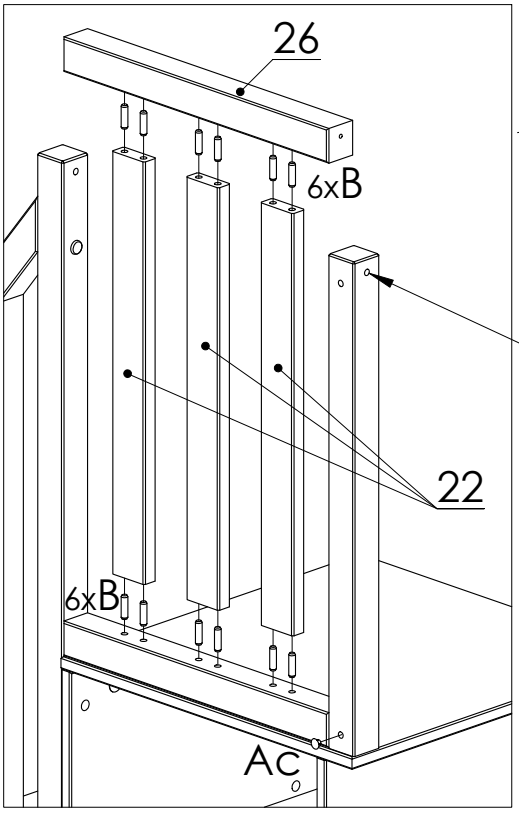

4.

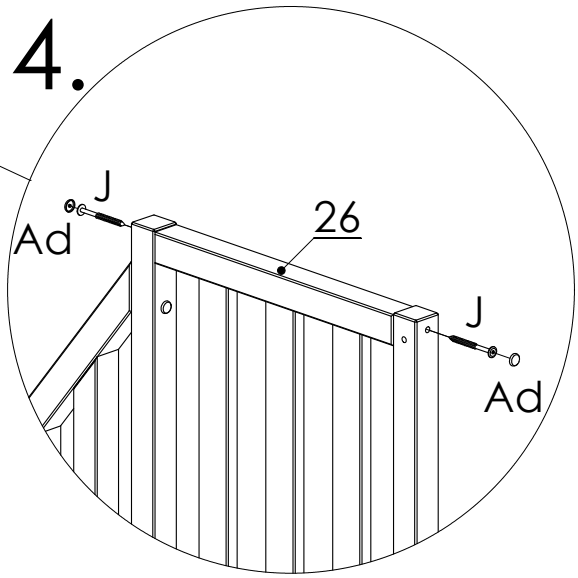

B		8x30	x14
H	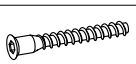	7x50	x1

J	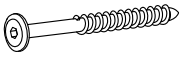	6,3x80	x2
Ad		D15x18	x2
Ac		D8x13	x1

29

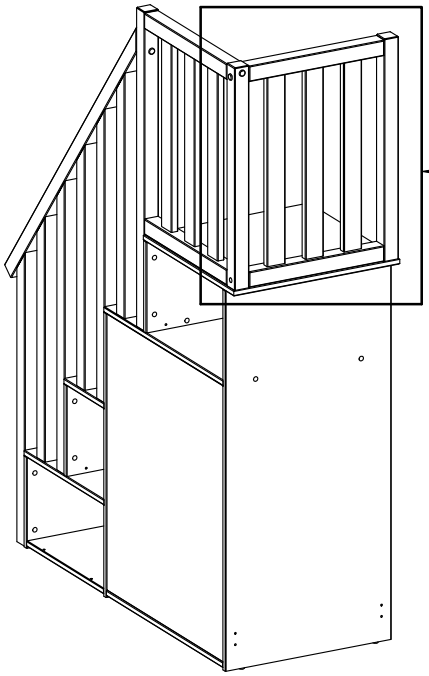

1.

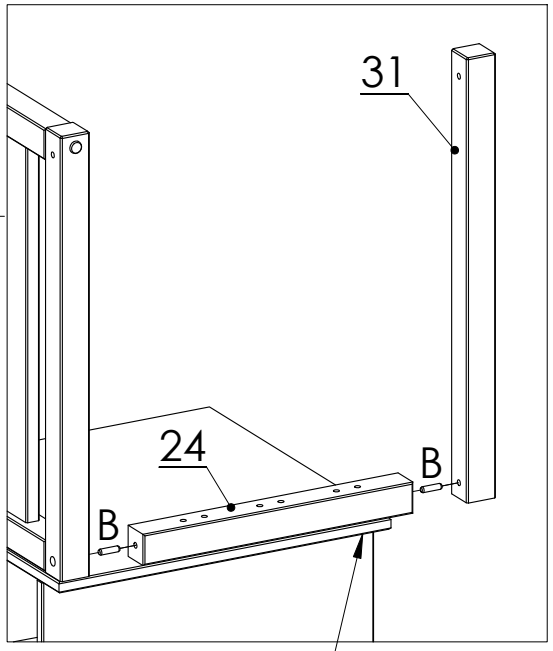

2.

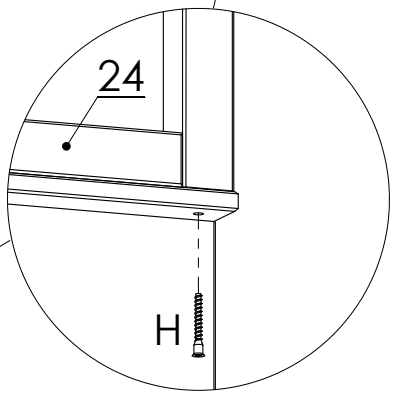



4mm

3.

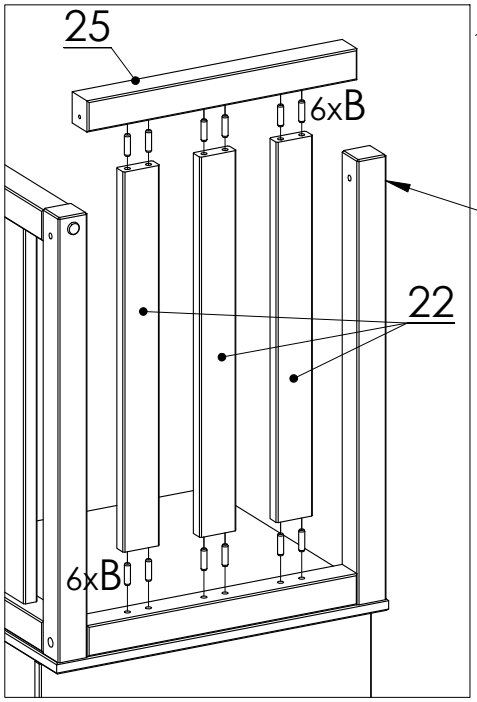

4.

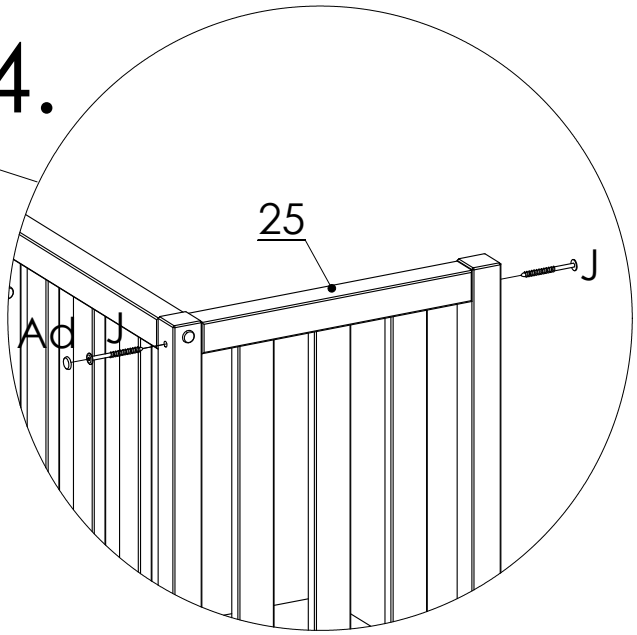

B		8x30	x14
H	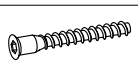	7x50	x1

J	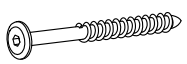	6,3x80	x2
Ad		D15x18	x1

30

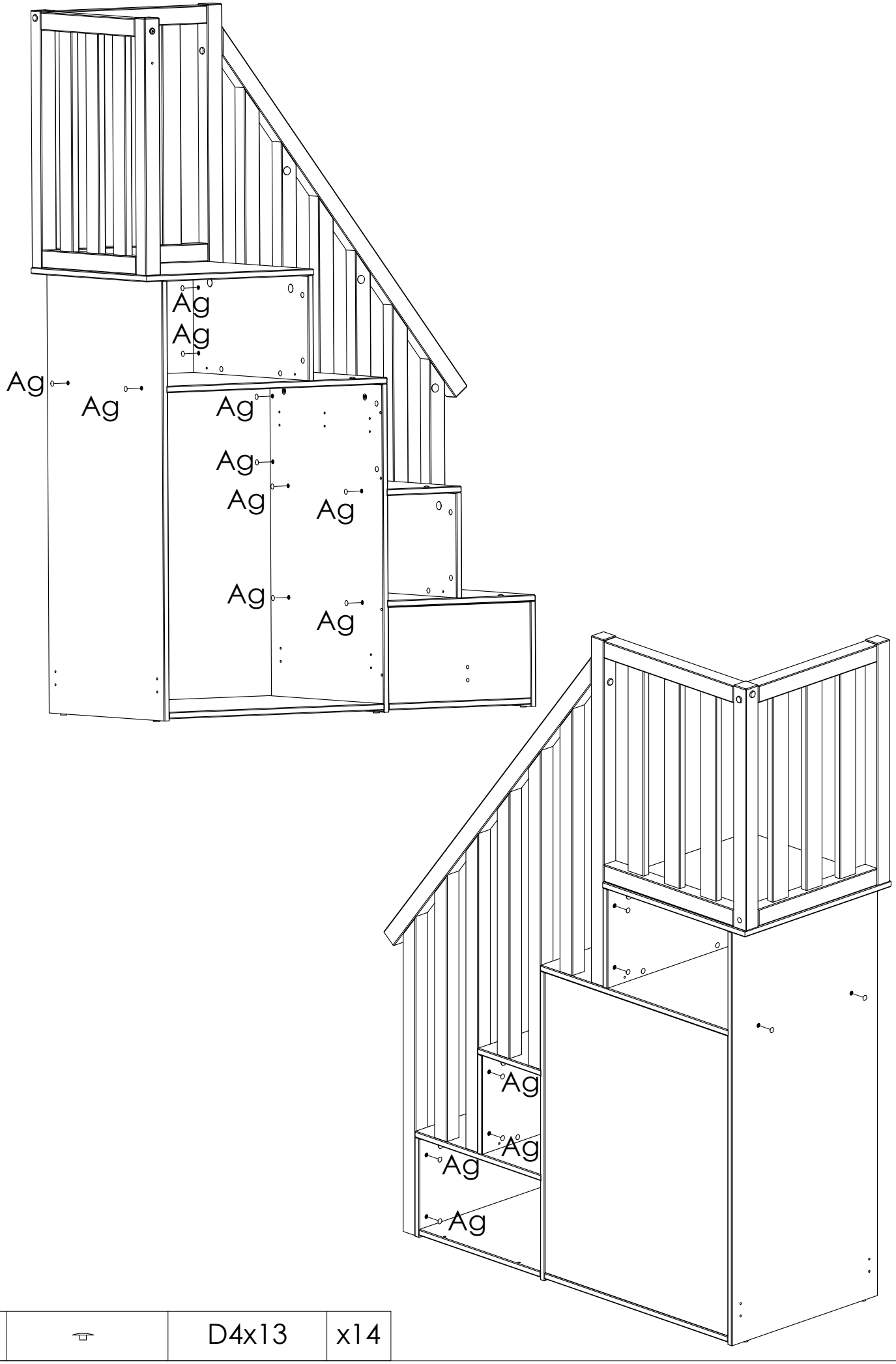

Ag		D4x13	x14

31

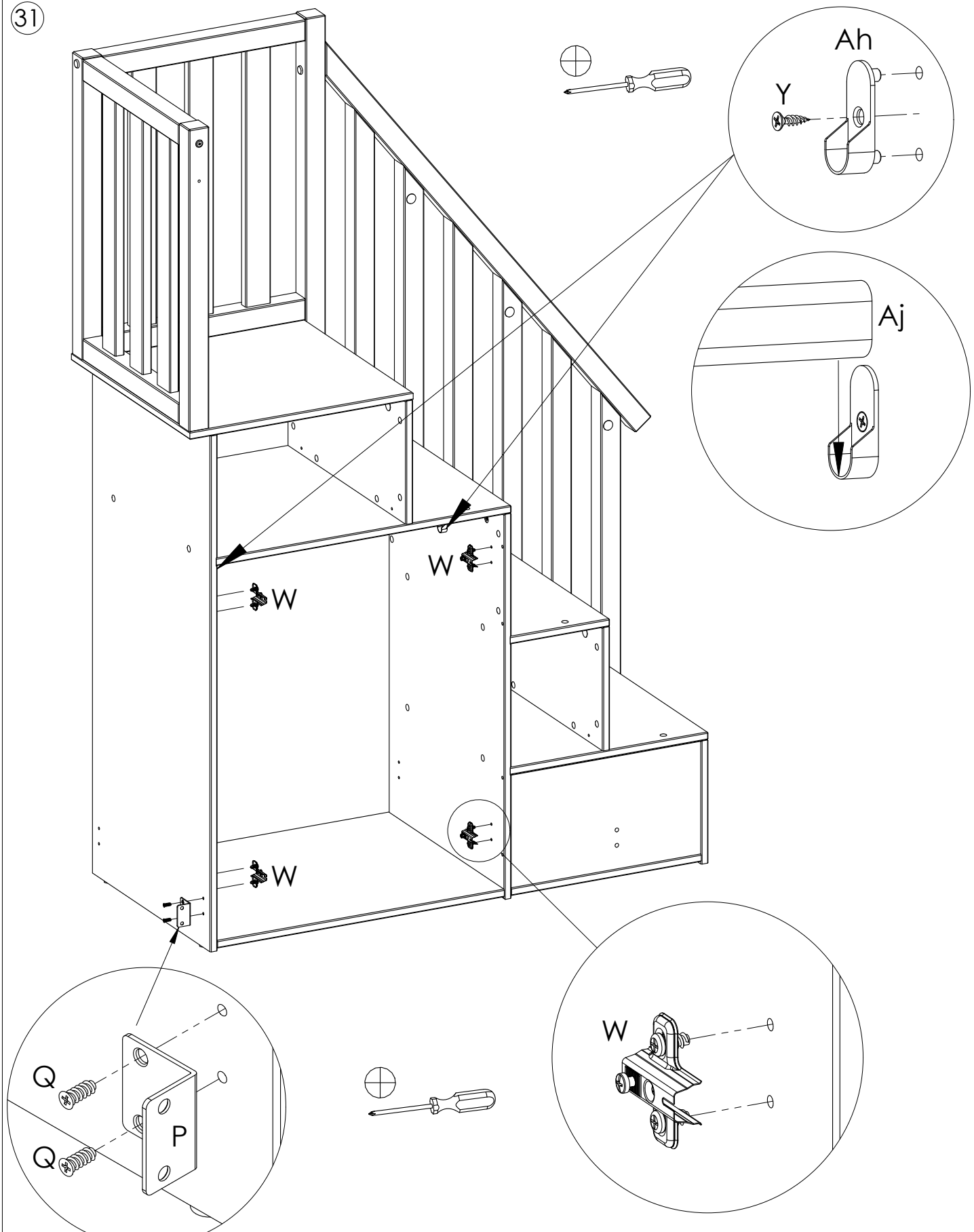

Ah		D15	x2
Aj		15x30x624	x1
Y		3,5x15	x2

P		45x40x29x2	x1
Q		6,2x14,5x7,8	x2
W		D26H2	x4

32

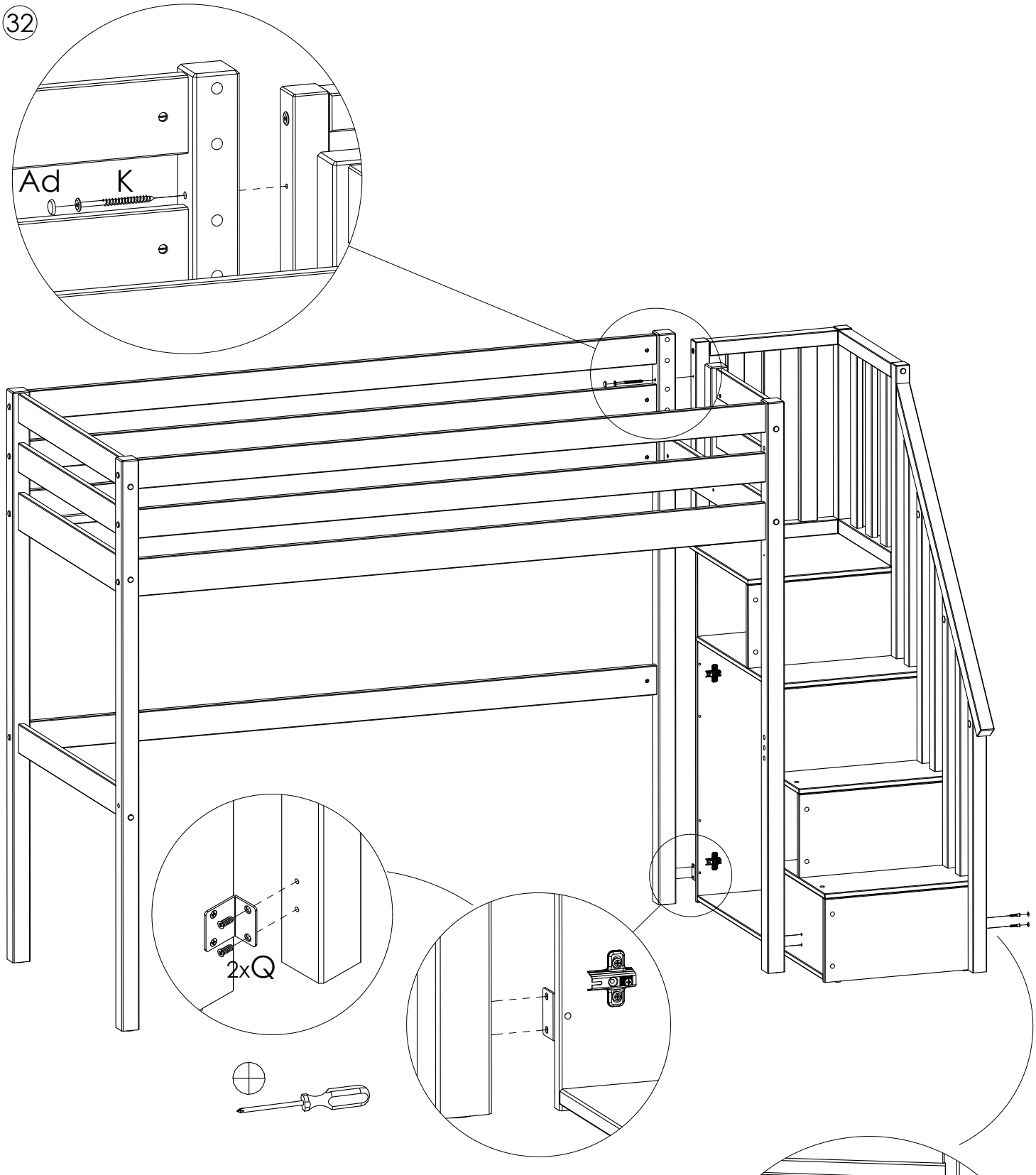

Q		6,2x14,5x7,8	x2
K		6,3x90	x1
Ad		D15x18	x1
I		7x30	x2
Ag		D4x13	x2

33

D Da für die verschiedenen Wandtypen unterschiedliches Befestigungsmaterial erforderlich ist, haben wir dem Artikel kein Wandbefestigungsmaterial beigelegt. Bitte lassen Sie sich im Fachhandel beraten und beschaffen Sie sich hier das auf Ihre Wand abgestimmte Befestigungsmaterial.

GB As different fastening material is required for the different wall types, we have not included any wall fastening material with the article. Please consult a specialist shop and purchase the fastening material that is suitable for your wall.

FR Comme les différents types de mur nécessitent différents matériels de fixation, nous n'avons joint aucun matériel de fixation à cet article. Veuillez demander conseil auprès de votre revendeur spécialisé et vous procurer le matériel de fixation adapté à votre mur.

IT Poiché sono necessari diversi materiali di fissaggio per i vari tipi di muro, l'articolo non comprende il materiale di fissaggio a parete. Chiedere il parere a un rivenditore specializzato e acquistare il materiale di fissaggio adeguato alla parete.

Important! Il est induspensable de fixer le lit mezzanine au mur avec les 2 équerres M Utiliser des vis et des chevilles adaptés votre mur.

Important! To secure the bed it is necessary to fix the bed to the wall by mounting the 2 brackets M as shown on the illustration.

Wichtig! Es ist notwendig das Bett an der Wand mit zu befestigen - siehe Zeichnung.

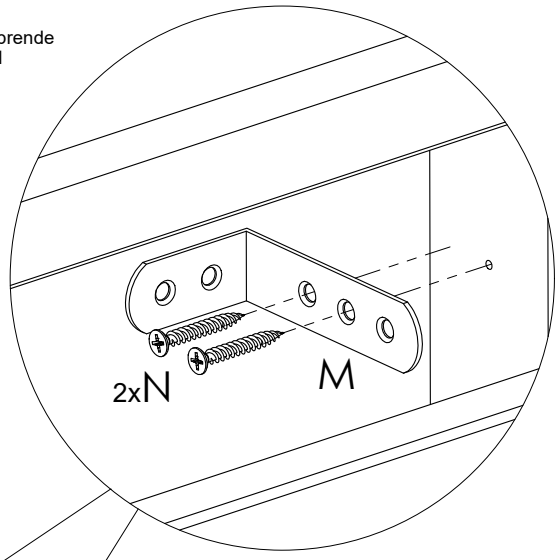

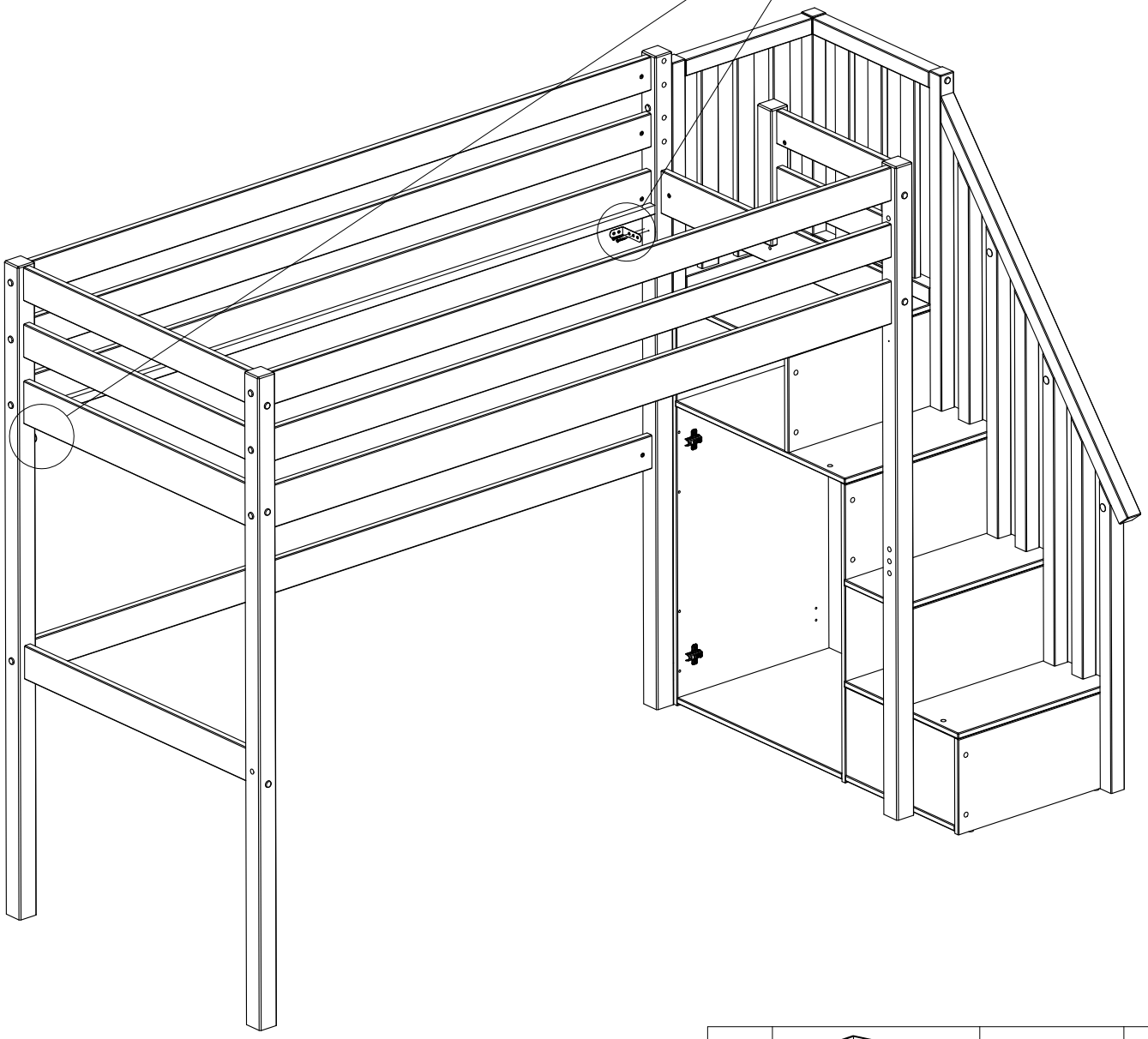

M	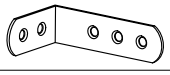	20x42x70	x2
N		4x30	x4

34

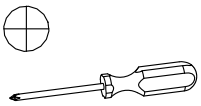

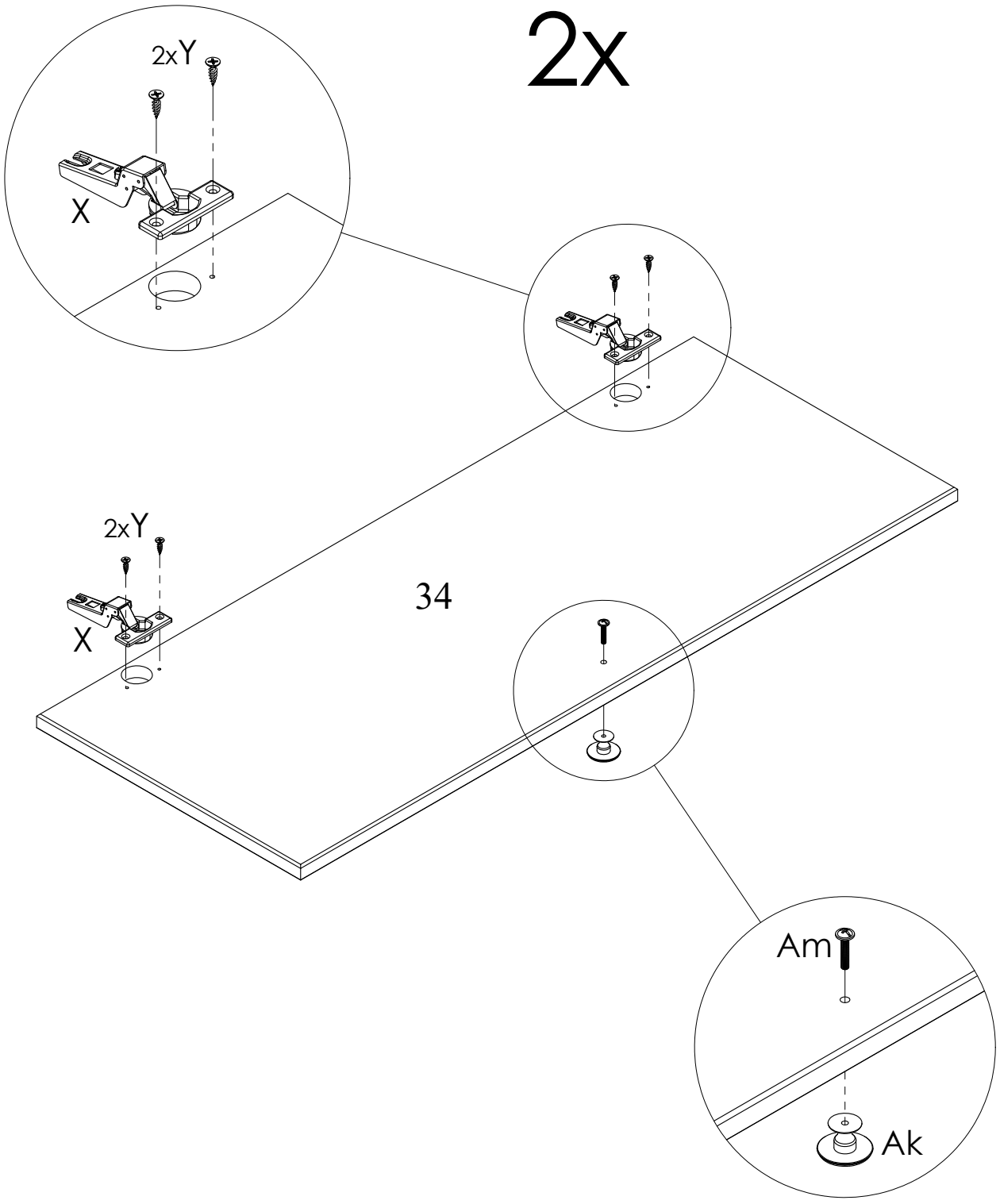

Ak		28x20,5	x2
Am		M4x20	x2

X	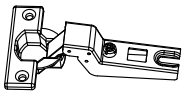	D26	x4
Y		3,5x15	x8

35

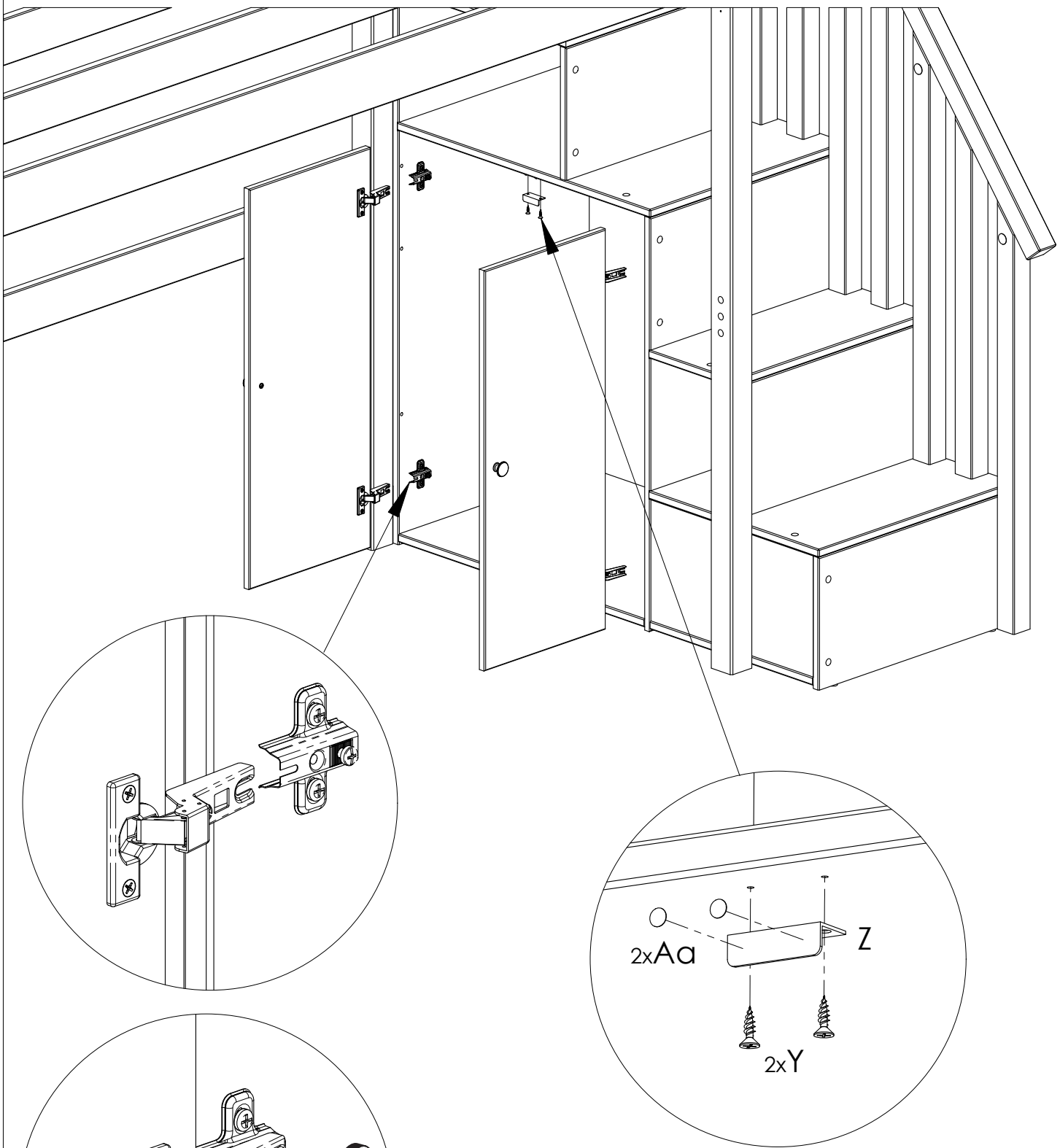

Aa	⬭	D7x1,5	x2
Y		3,5x15	x2
Z		40x17x12	x1

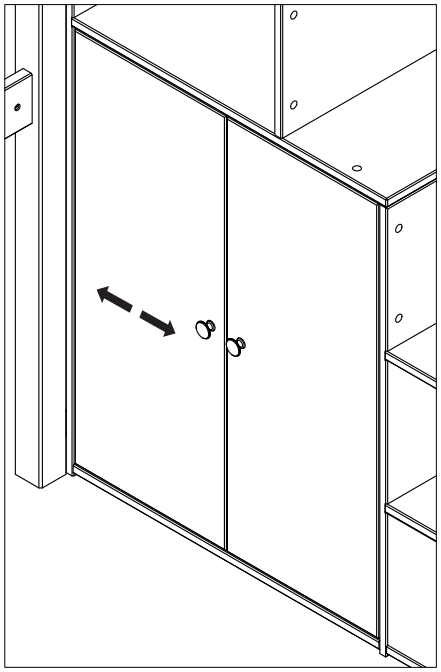

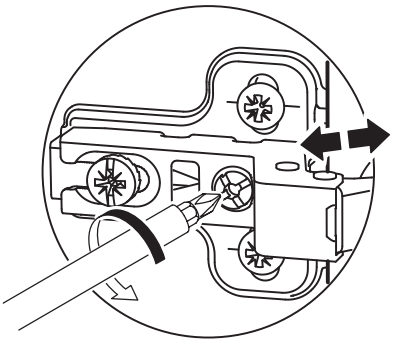

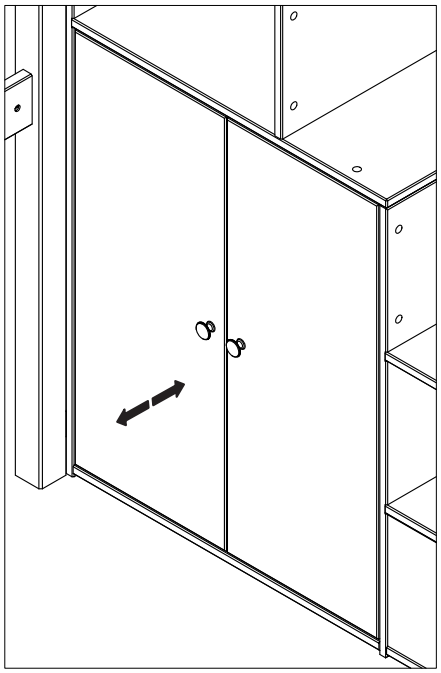

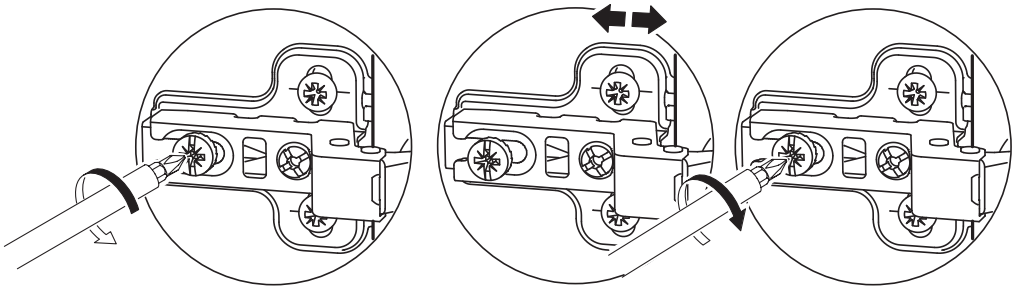

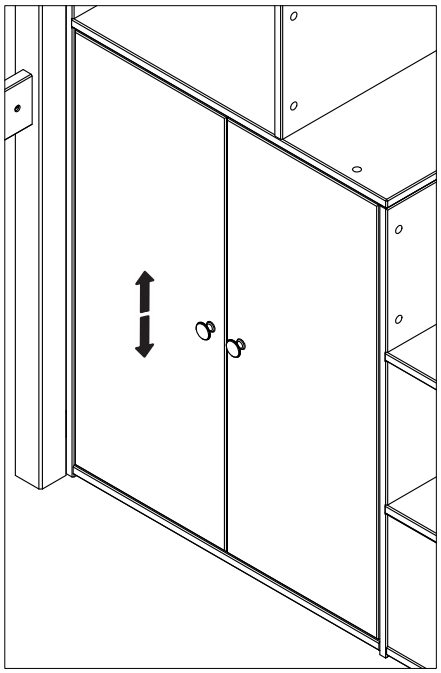

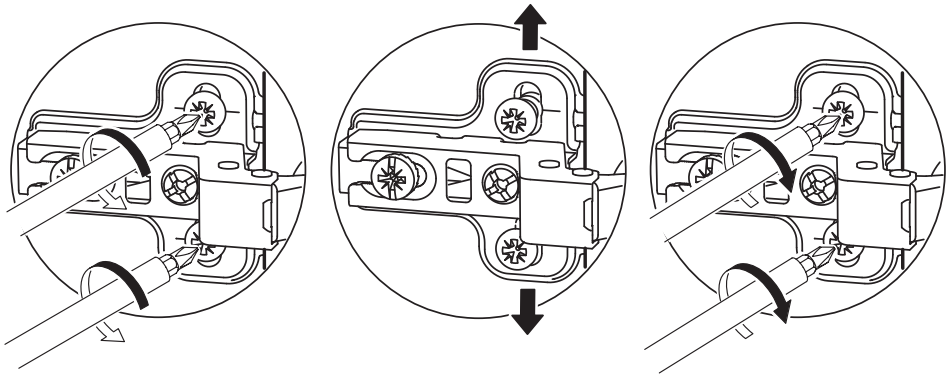

36

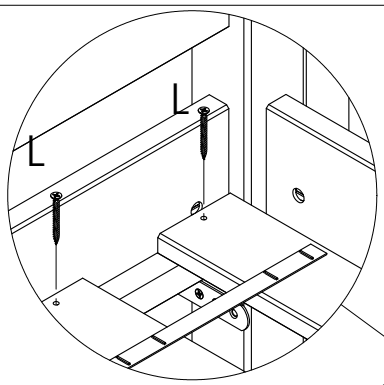

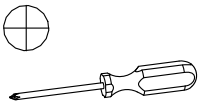

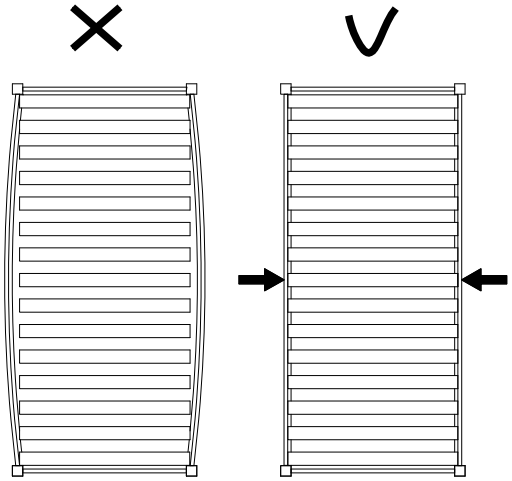

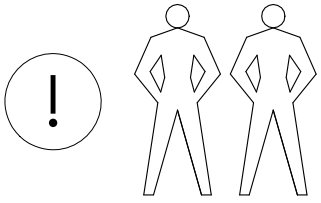

L		3,5x40	x28

1b

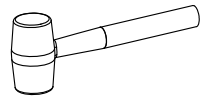

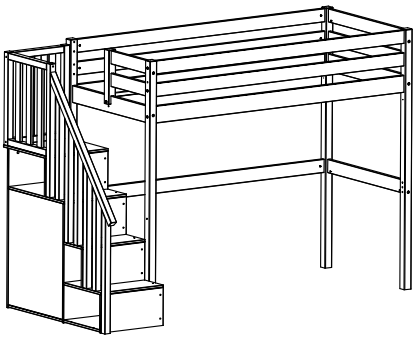
B

2xC
2xC
2x5
5x6
C
2xC
2xC
2x9
C
2xC
10
2xC
2xC
8
2xC
7
2xC

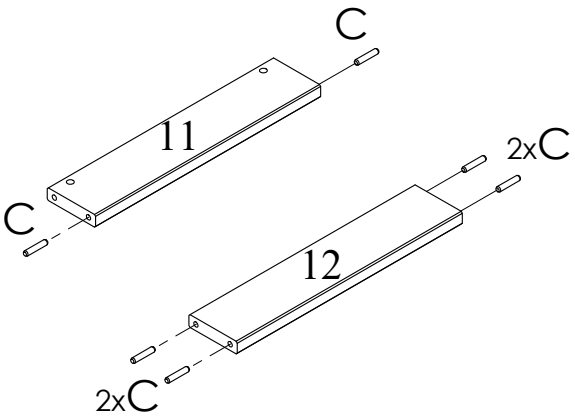
C
11
C
2xC
12
2xC

C		8x40	x50

2b

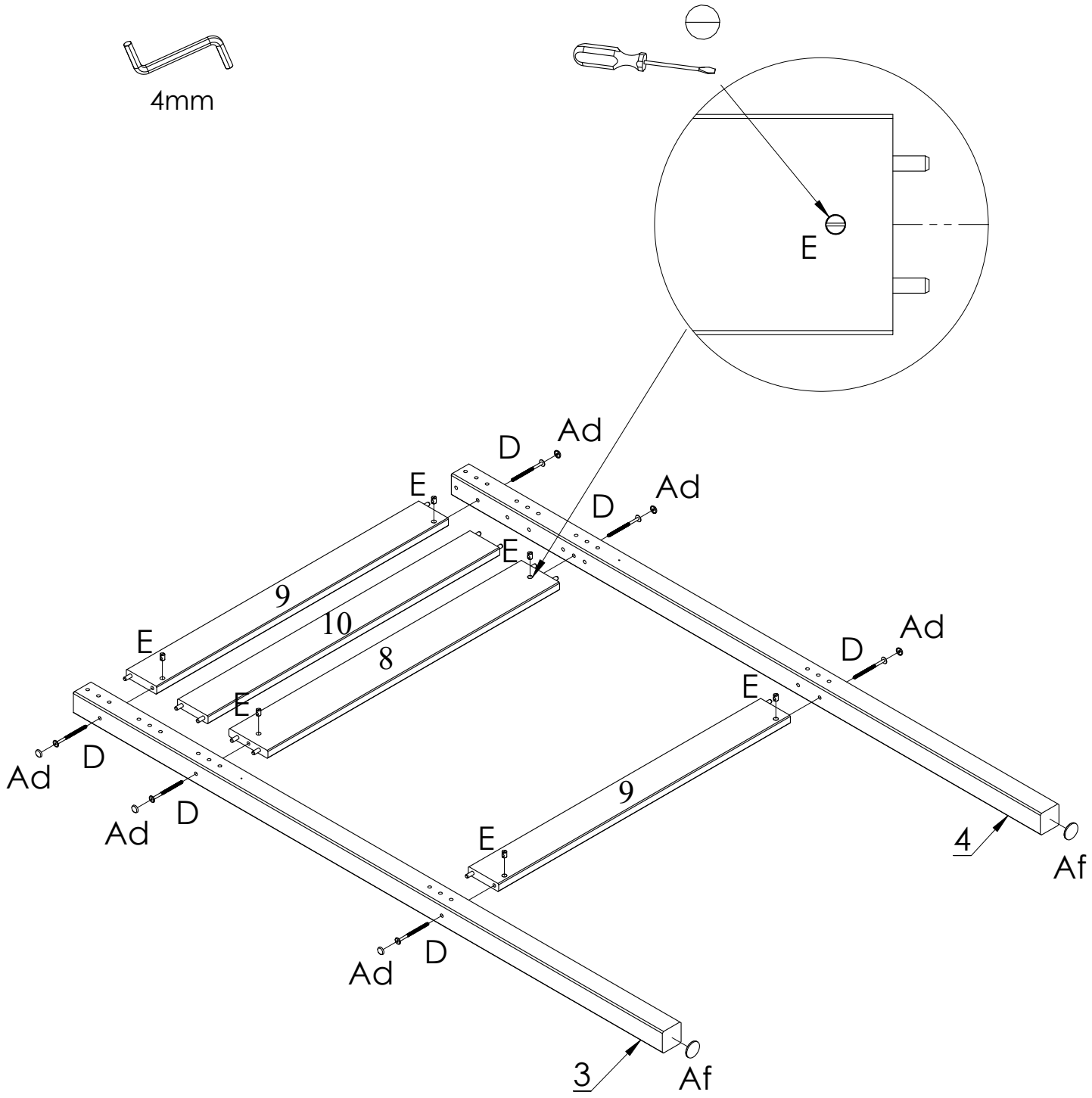

D		M6x90	x6
E		M6x10x13	x6
Ad		D15x18	x6
Af		D38x3	x2

3b

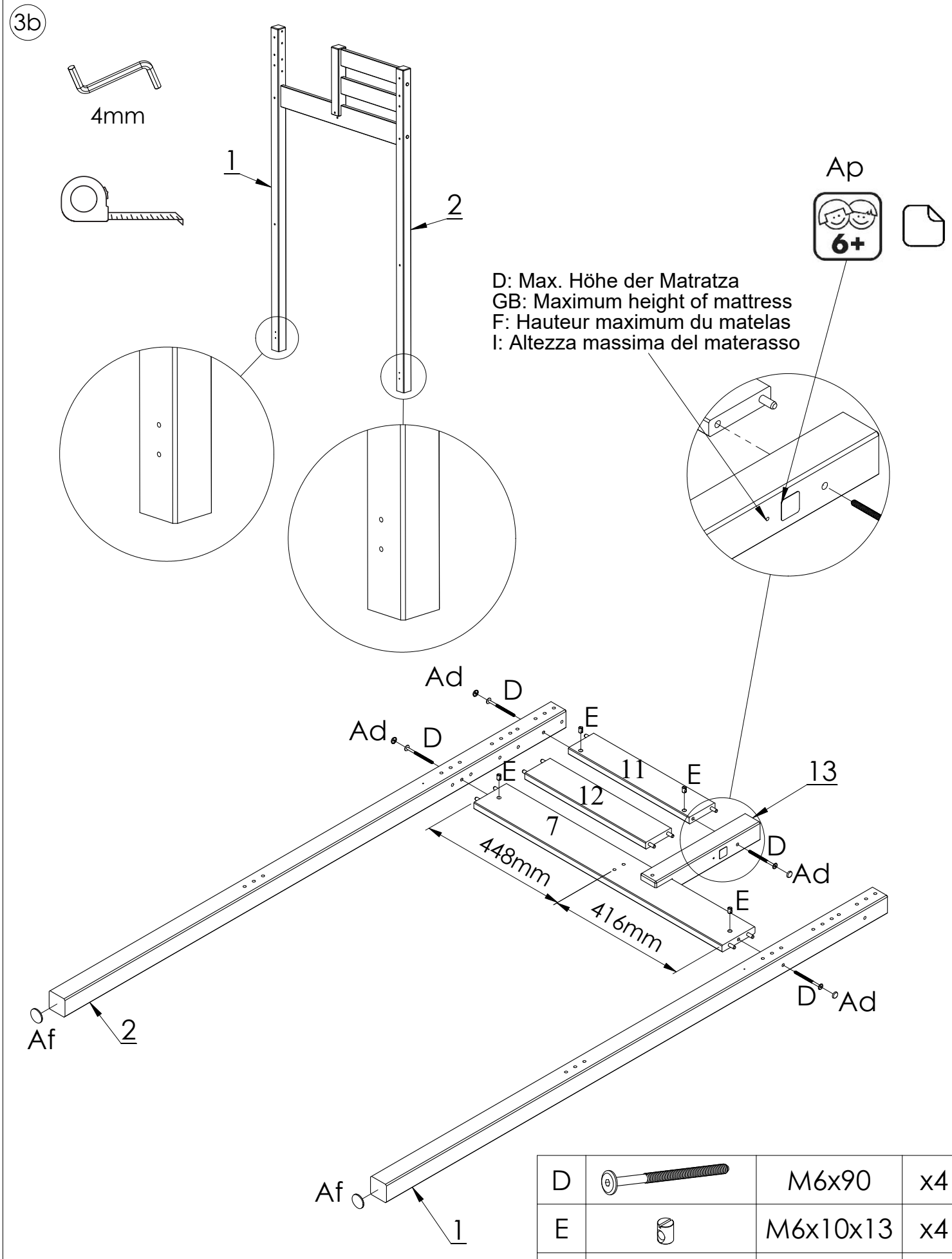

D		M6x90	x4
E		M6x10x13	x4
Ad		D15x18	x4
Af		D38x3	x2

Ap		26x26	x1

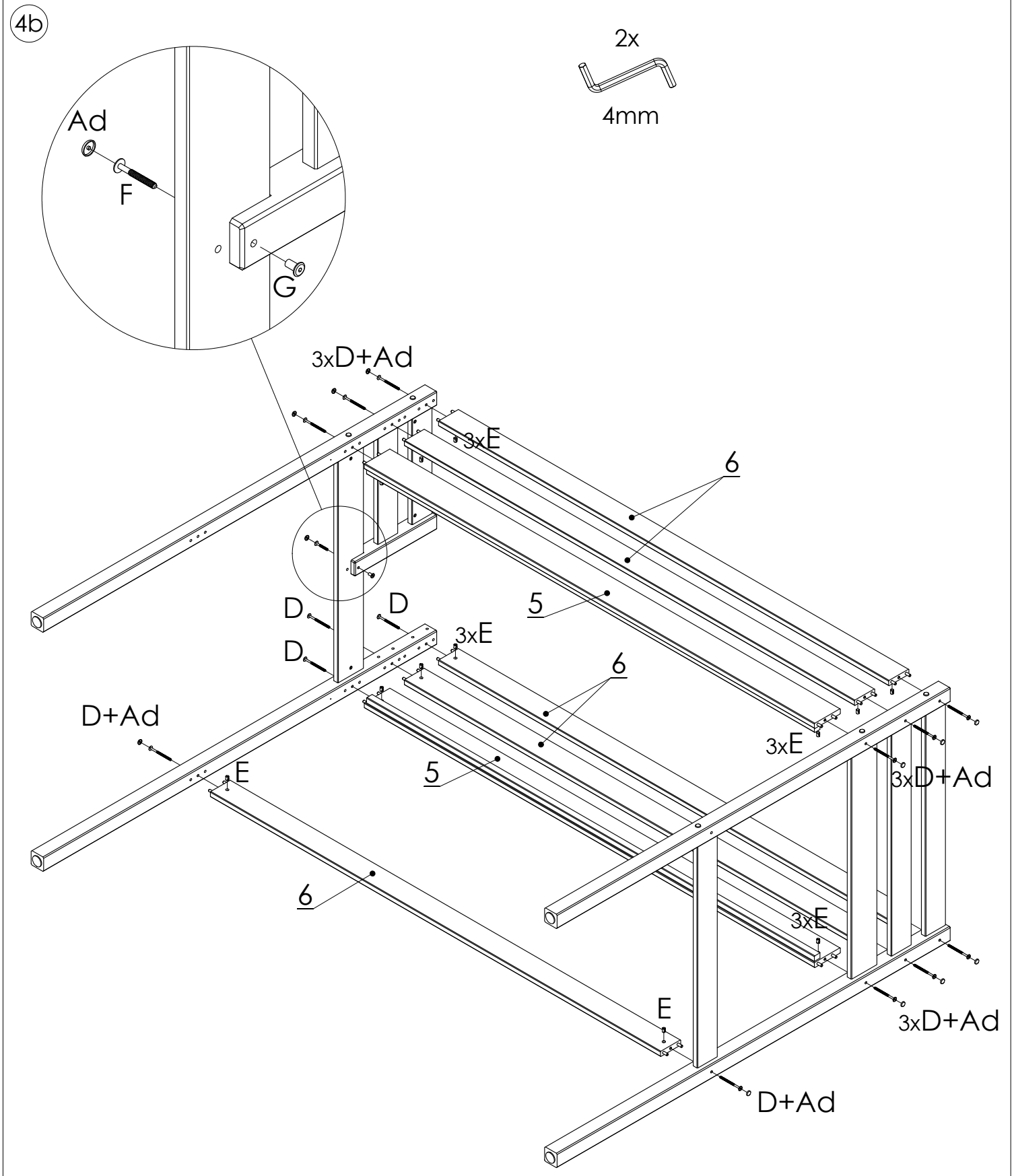

F		M6x50	x1
G		M6x8x15x15	x1

D		M6x90	x14
E		M6x10x13	x14
Ad		D15x18	x12

5b

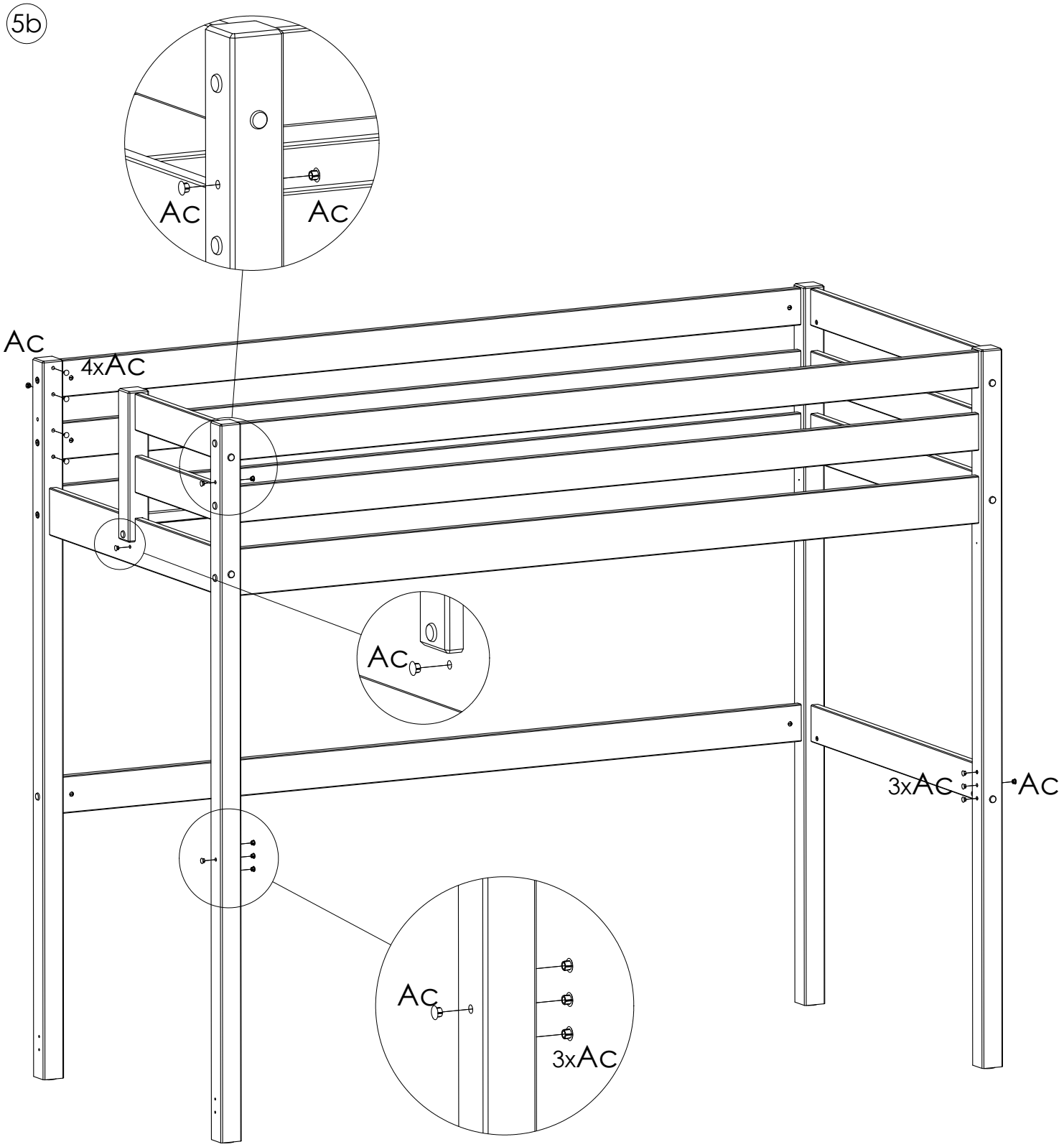

Ac		D8x13	x16

6b

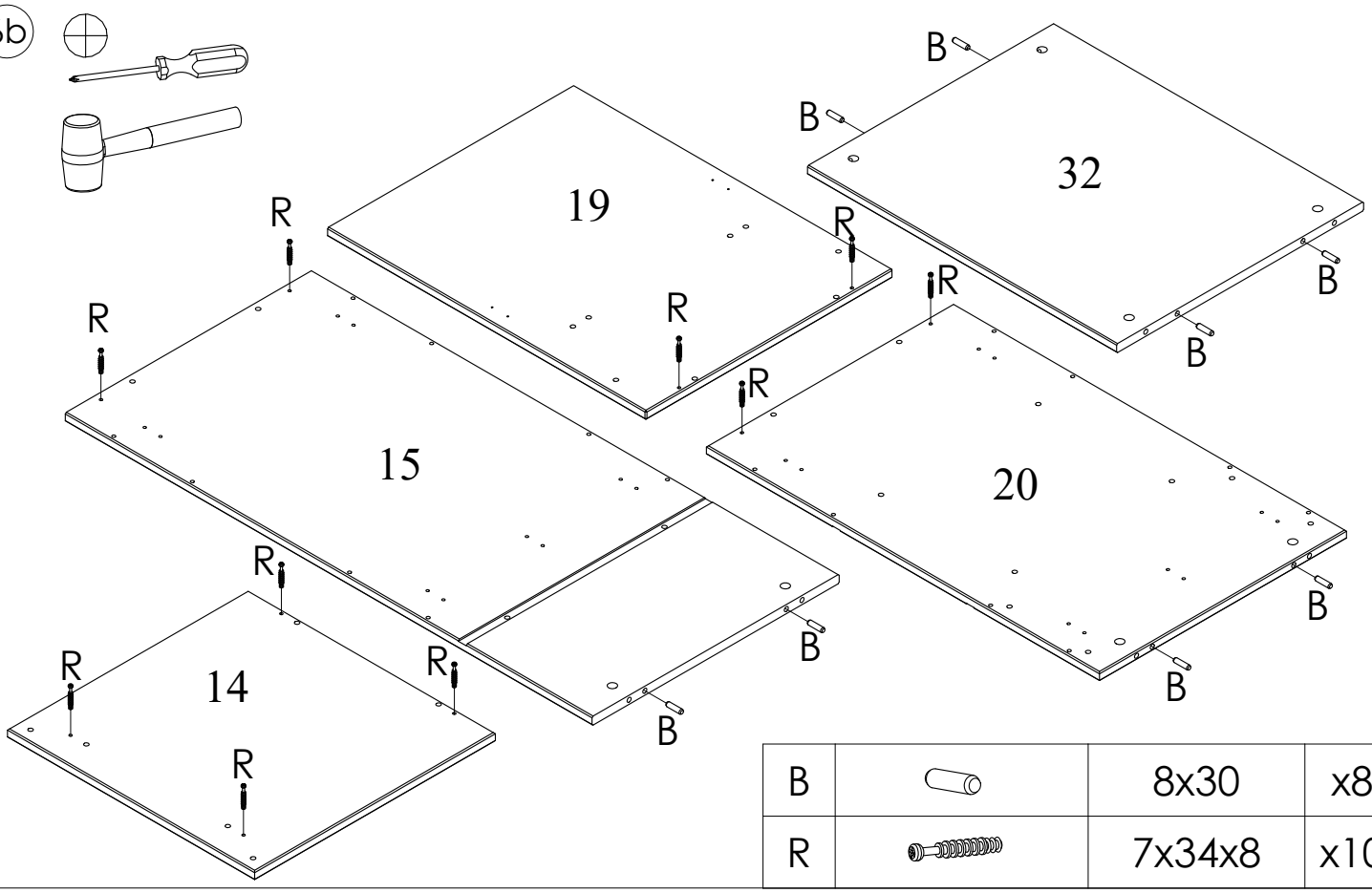

B		8x30	x8
R		7x34x8	x10

7b

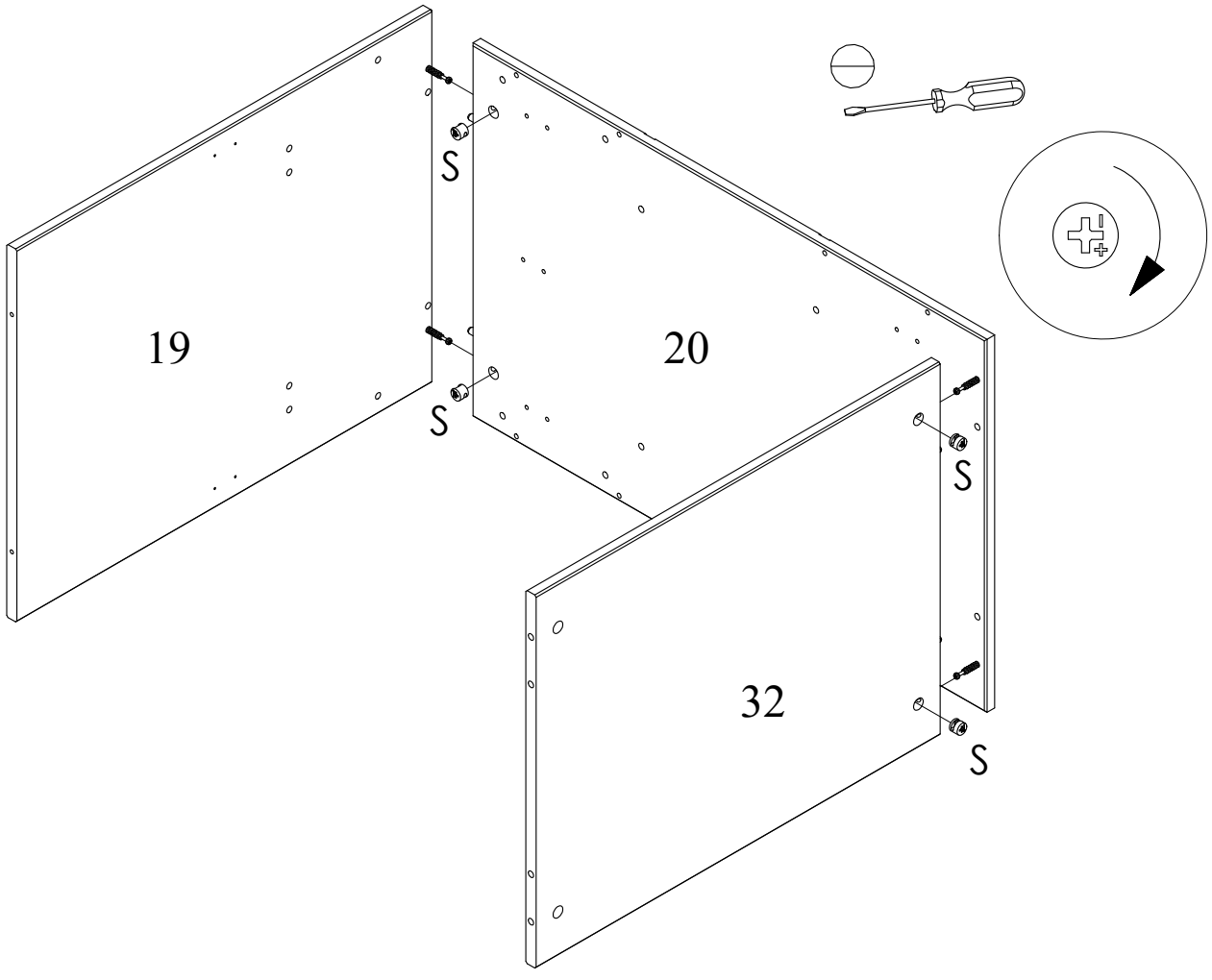

S		15x12	x4

8b

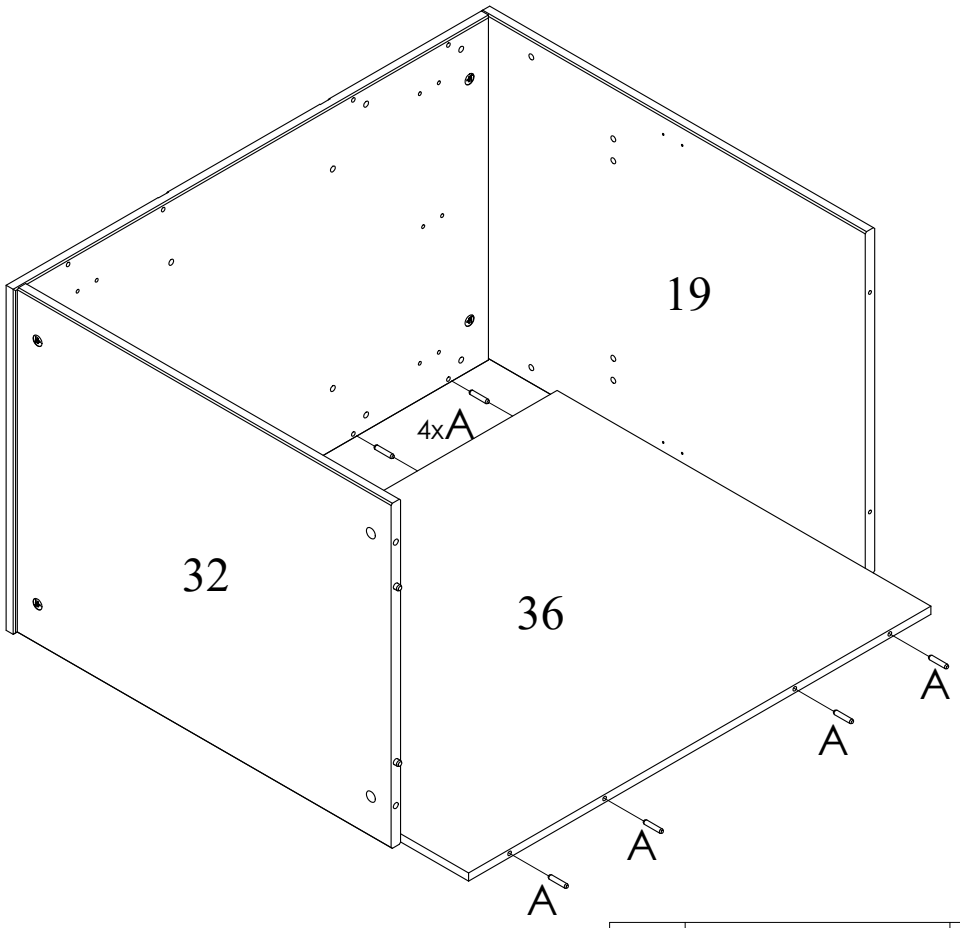

A		6x30	x8

9b

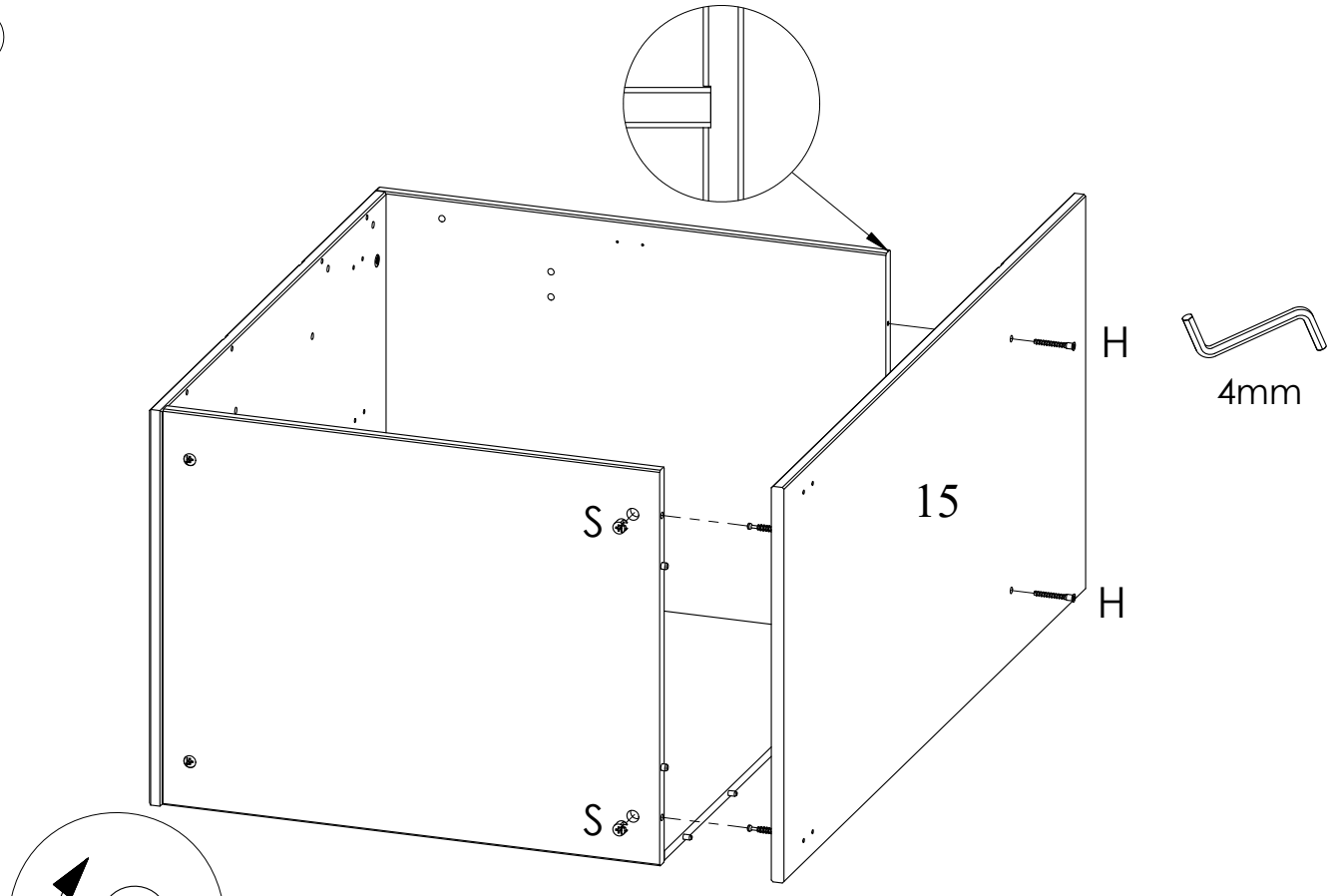

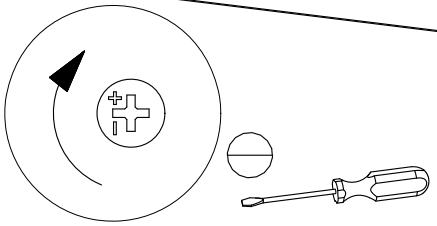

H		7x50	x2
S		15x12	x2

10b

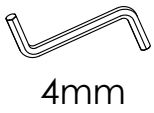

4mm

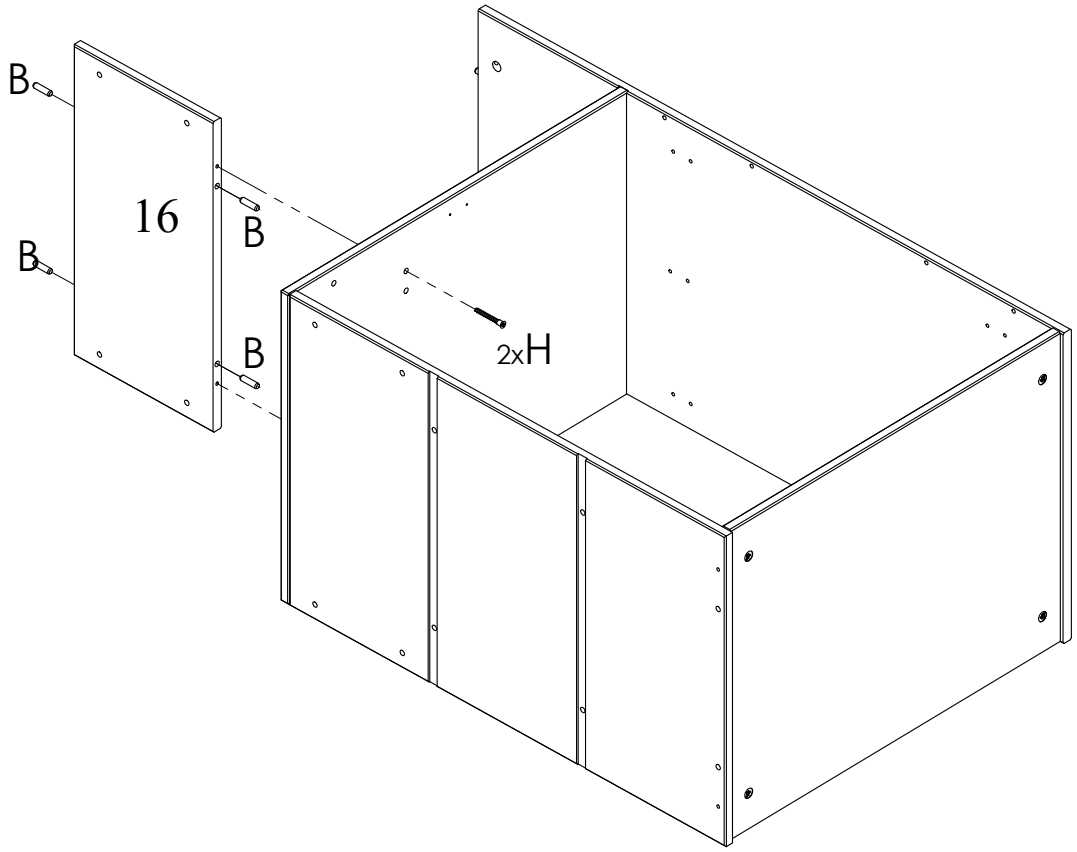

B		8x30	x4
H	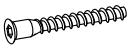	7x50	x2

11b

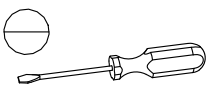

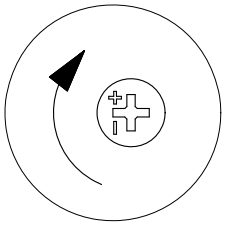

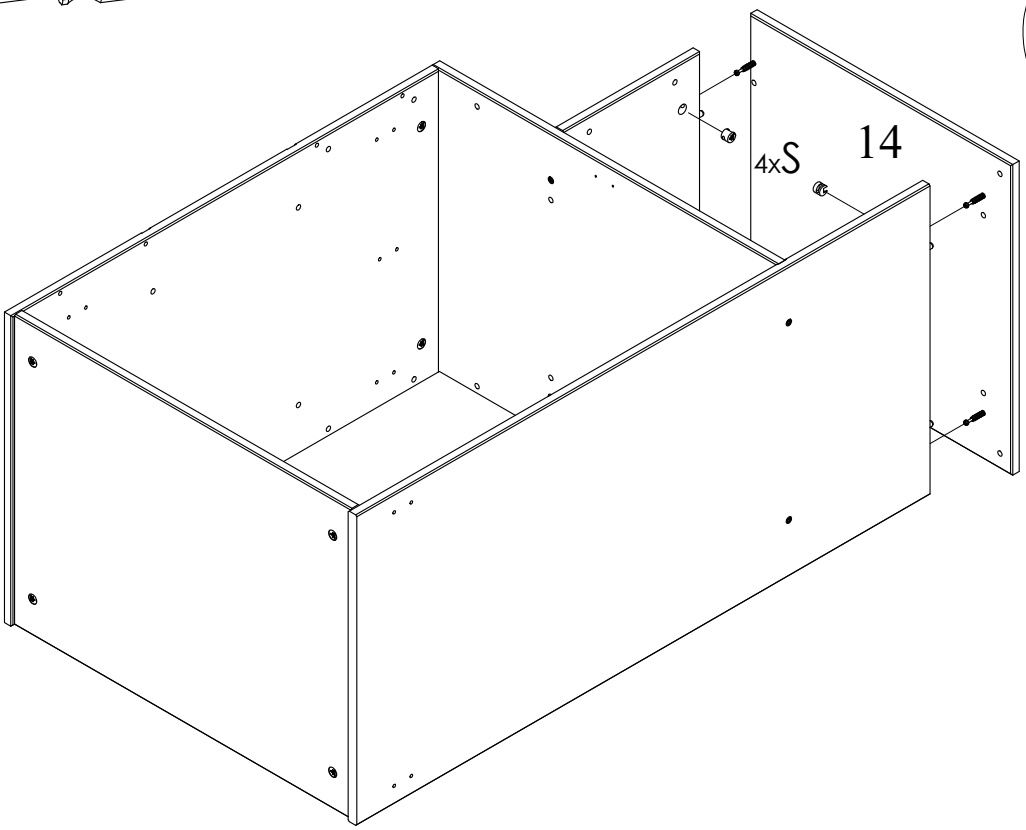

S		15x12	x4

12b

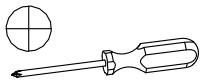

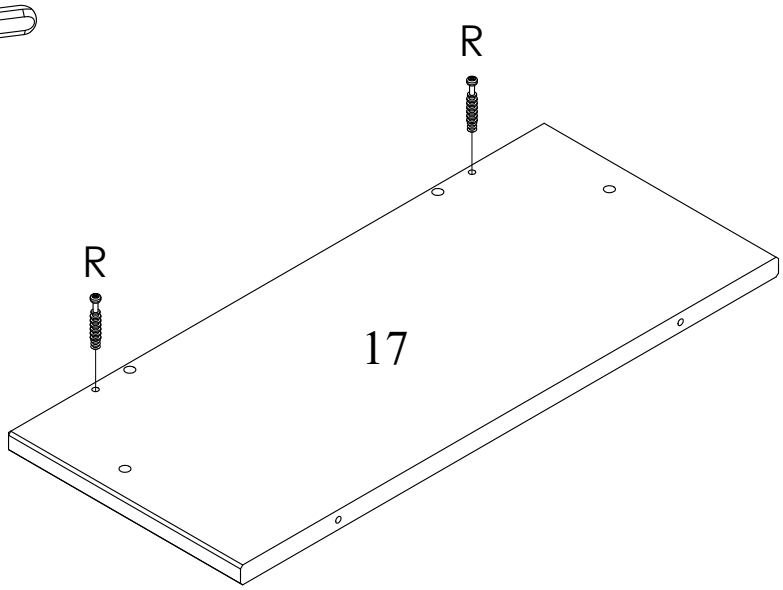

R		7x34x8	x2

13b

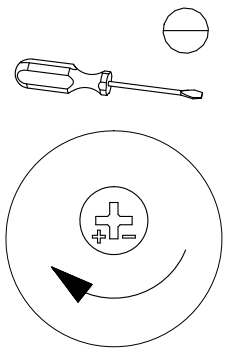

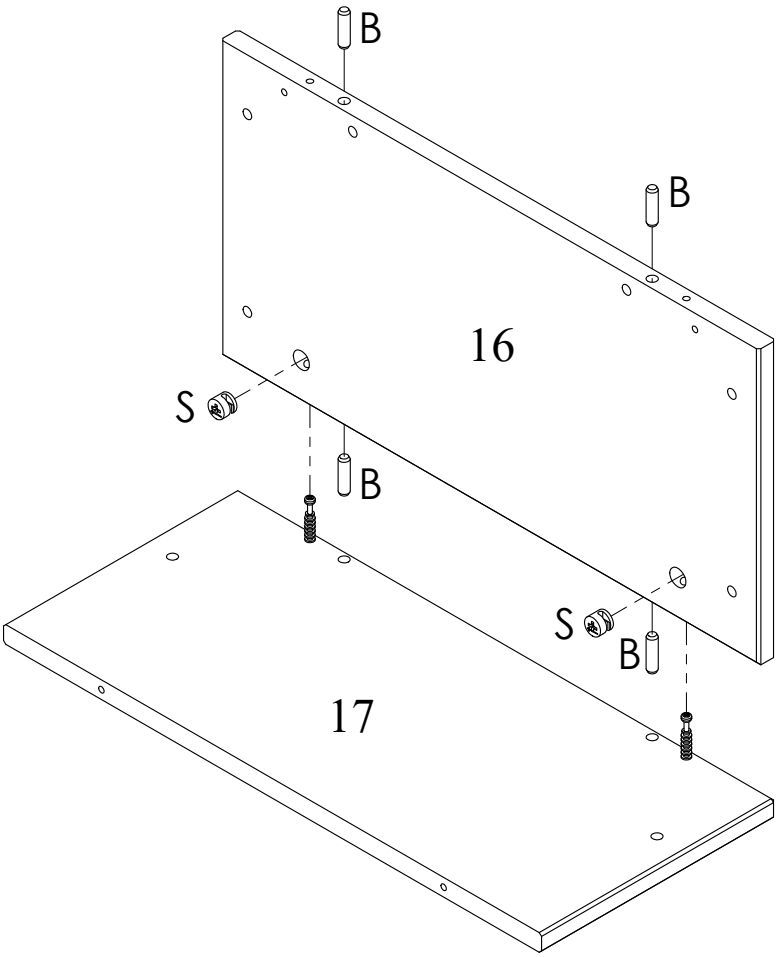

B		8x30	x4
S		15x12	x2

14b

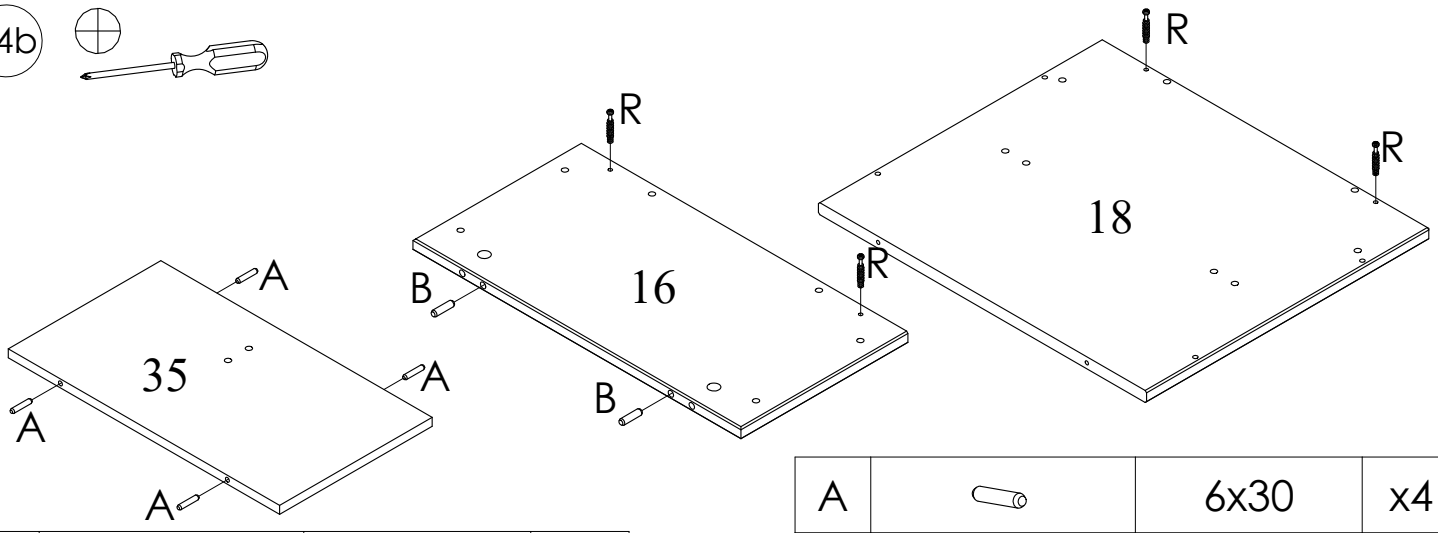

B		8x30	x2

A		6x30	x4
R		7x34x8	x4

15b

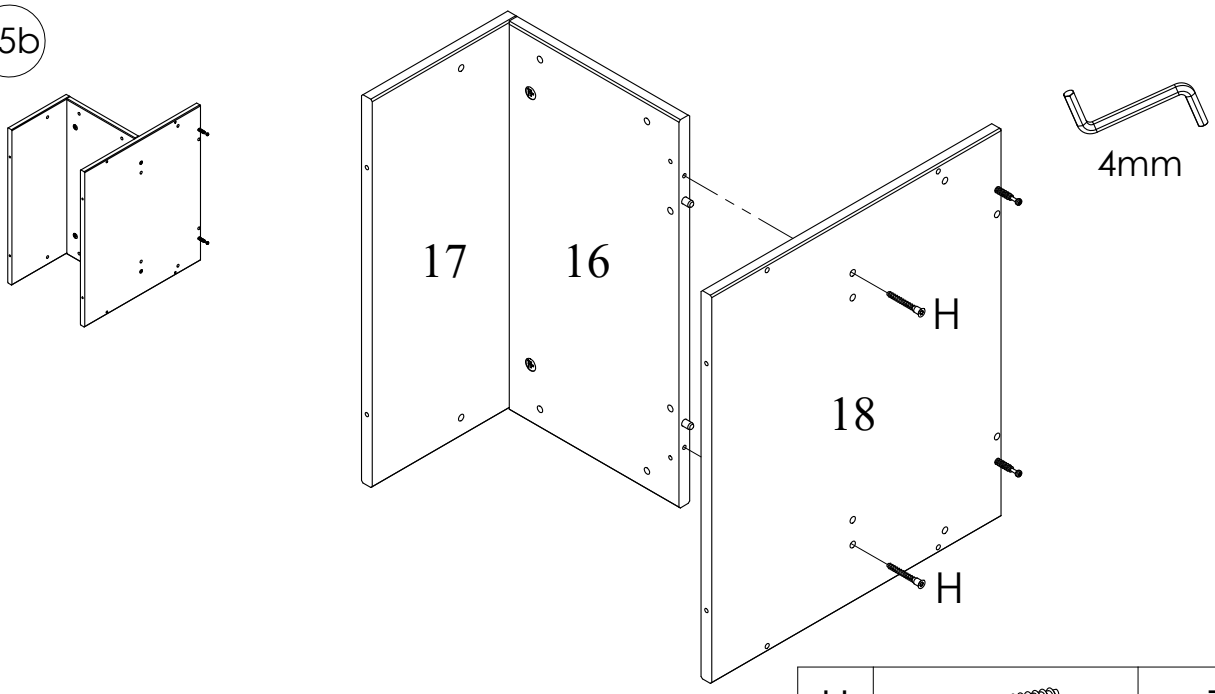

H		7x50	x2

16b

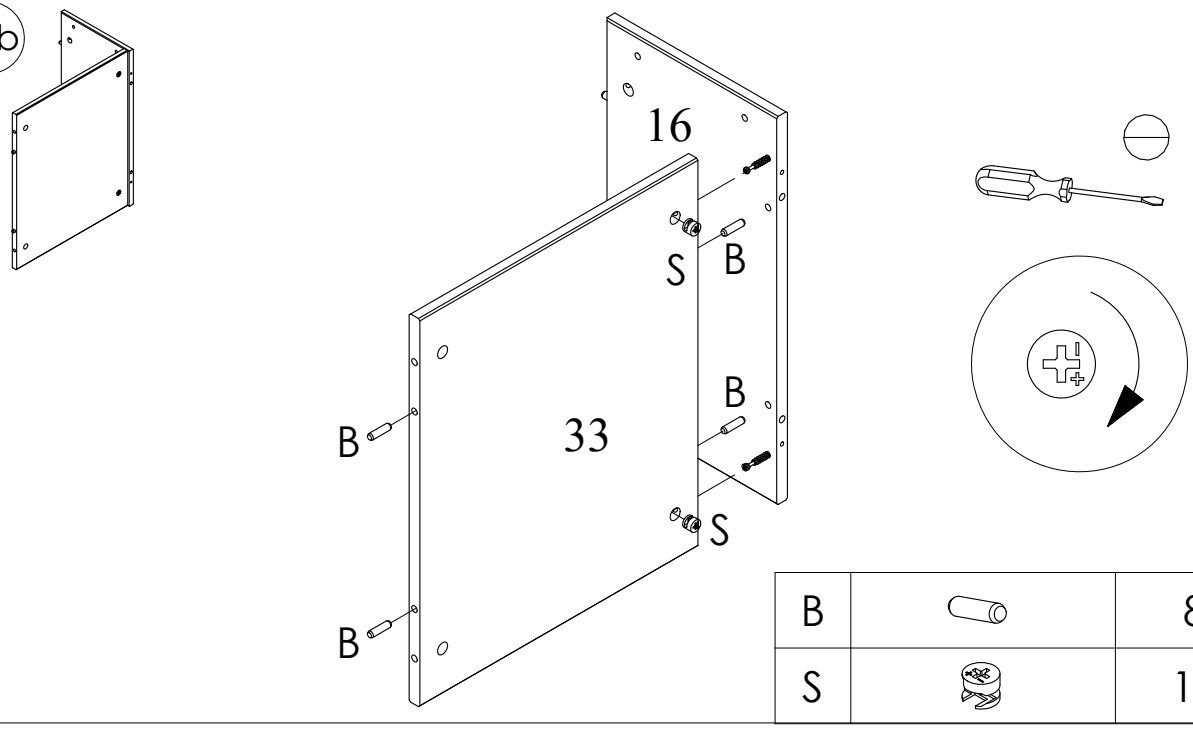

B		8x30	x4
S		15x12	x2

17b

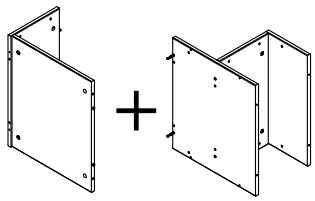

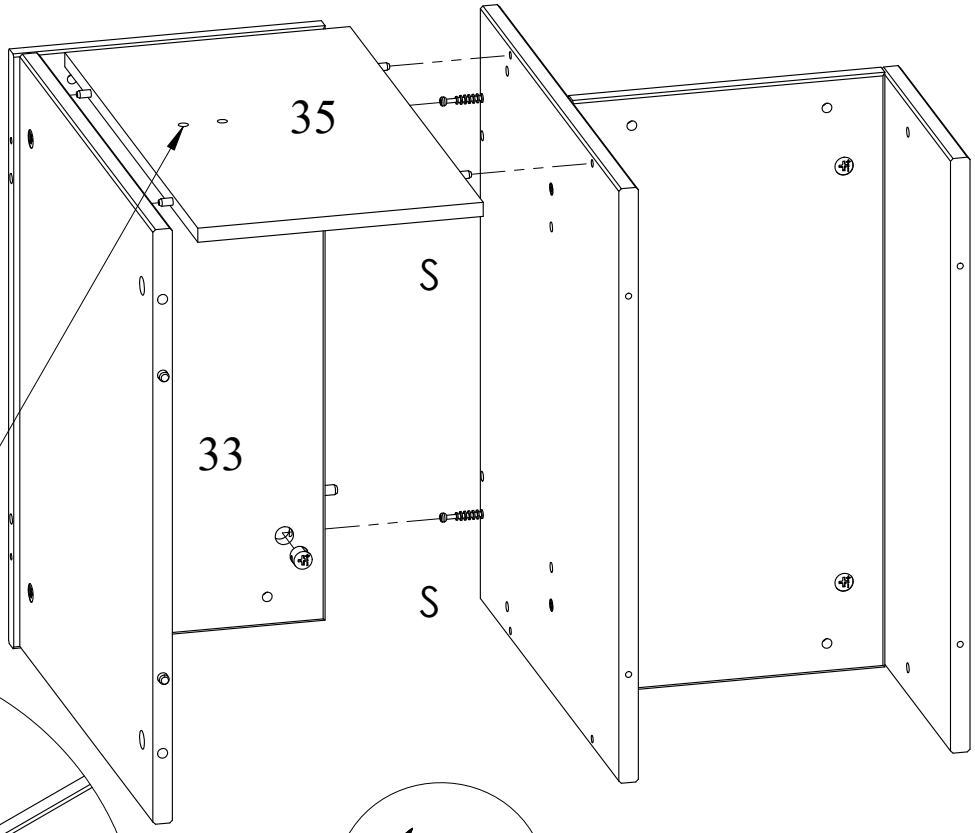

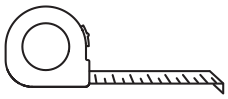

NB!

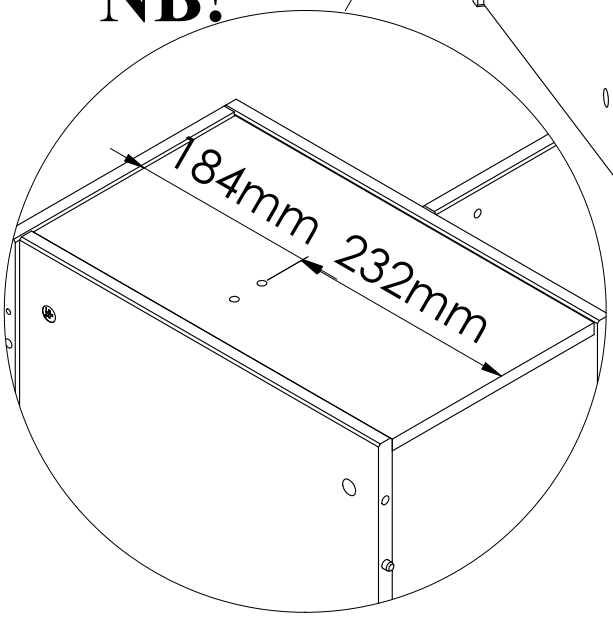

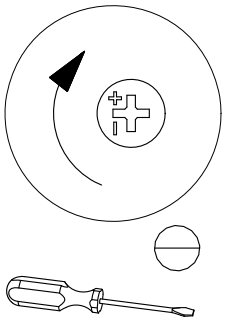

S		15x12	x2

18b

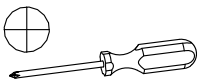

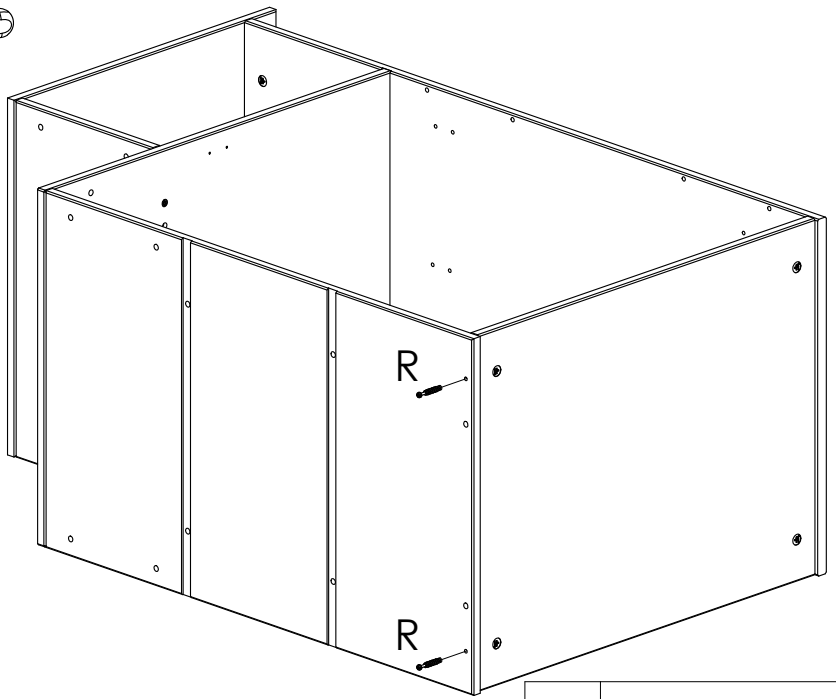

R		7x34x8	x2

19b

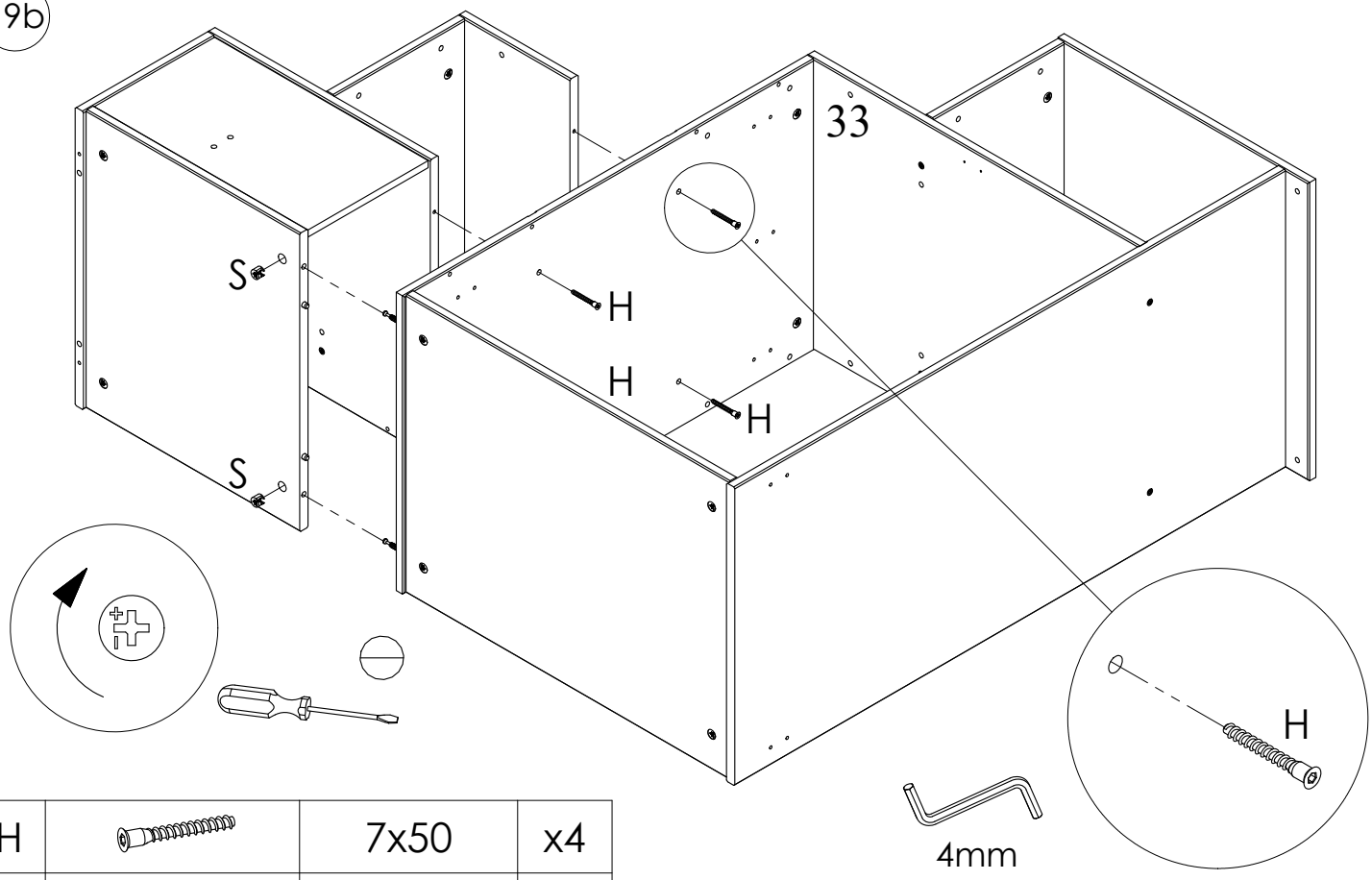

H		7x50	x4
S		15x12	x2

20b

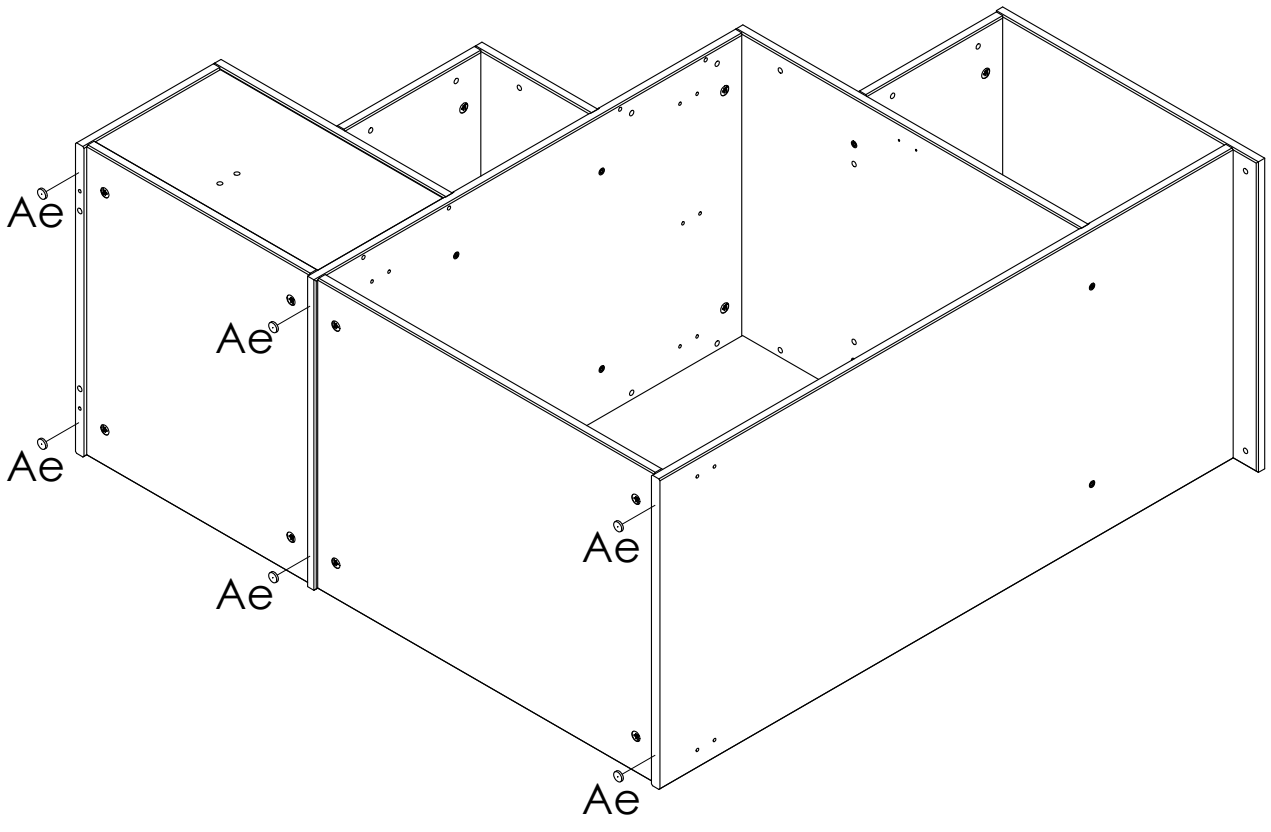

Ae		D17x3	x6

21b

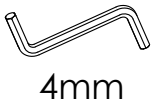

4mm

H		7x50	x8

22b



4mm

H	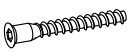	7x50	x3

23b



4mm

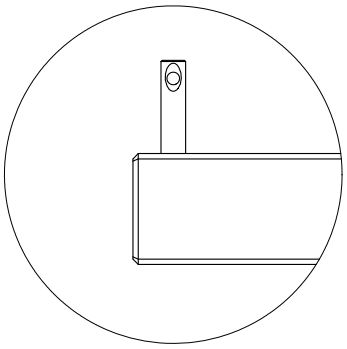

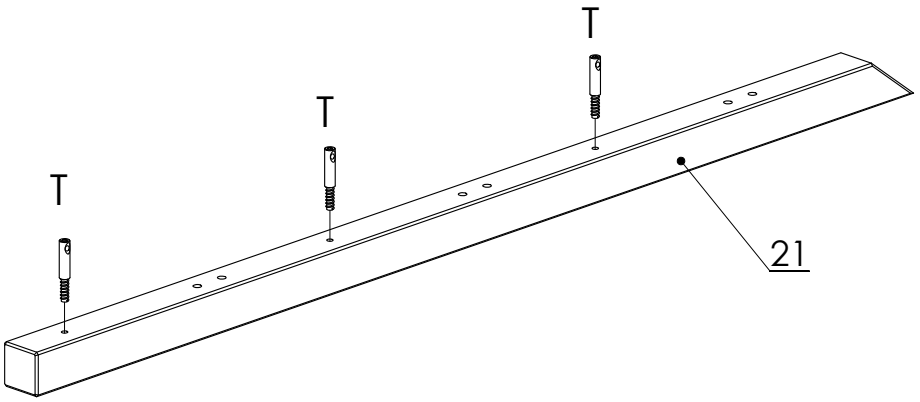

T	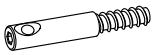	D9,8x37/60	x3

24b

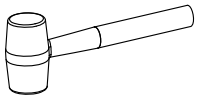

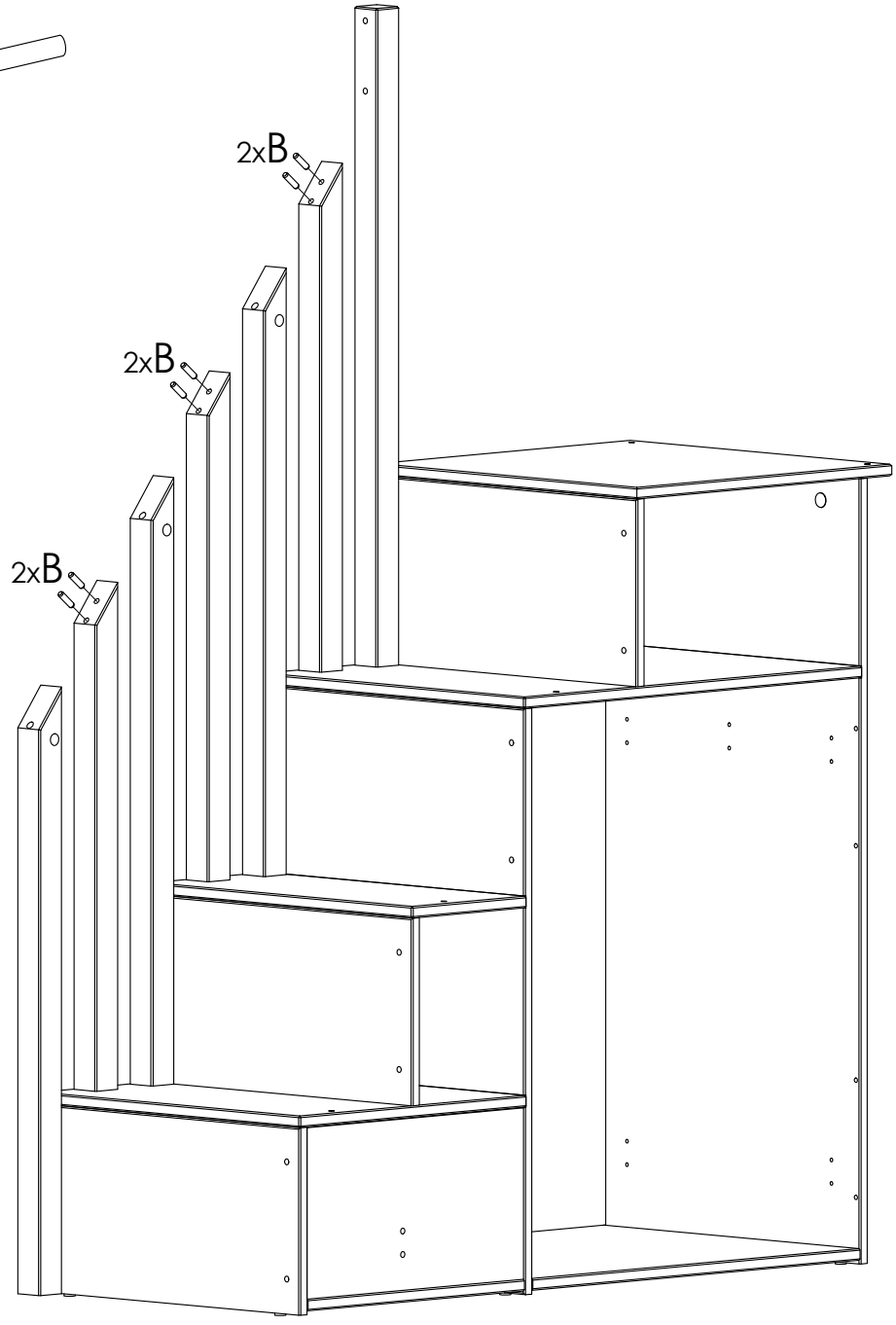

B		8x30	x6

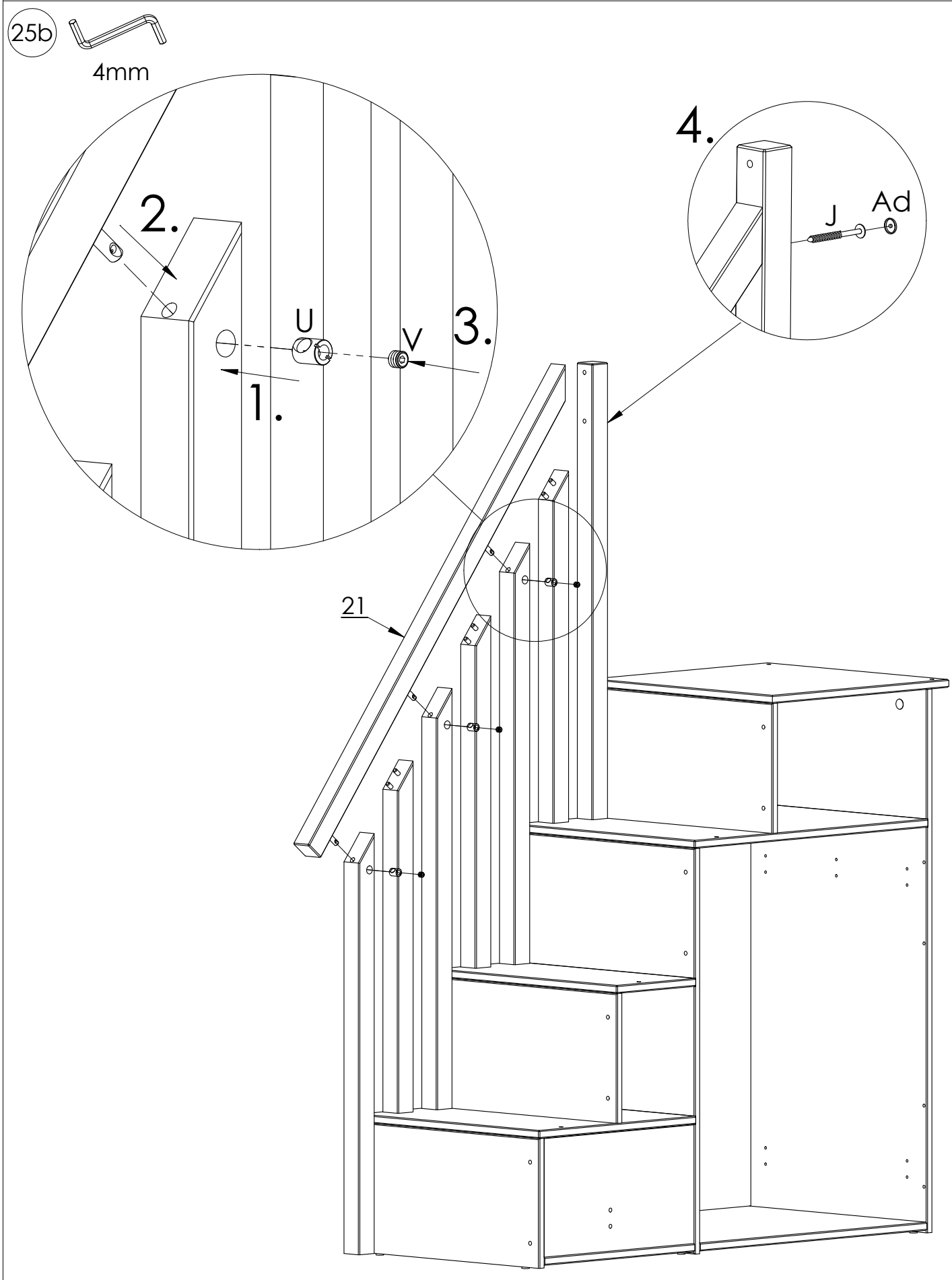

U		D15x19	x3
V		M10x12	x3

J	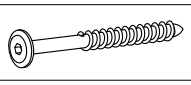	6,3x80	x1
Ad		D15x18	x1

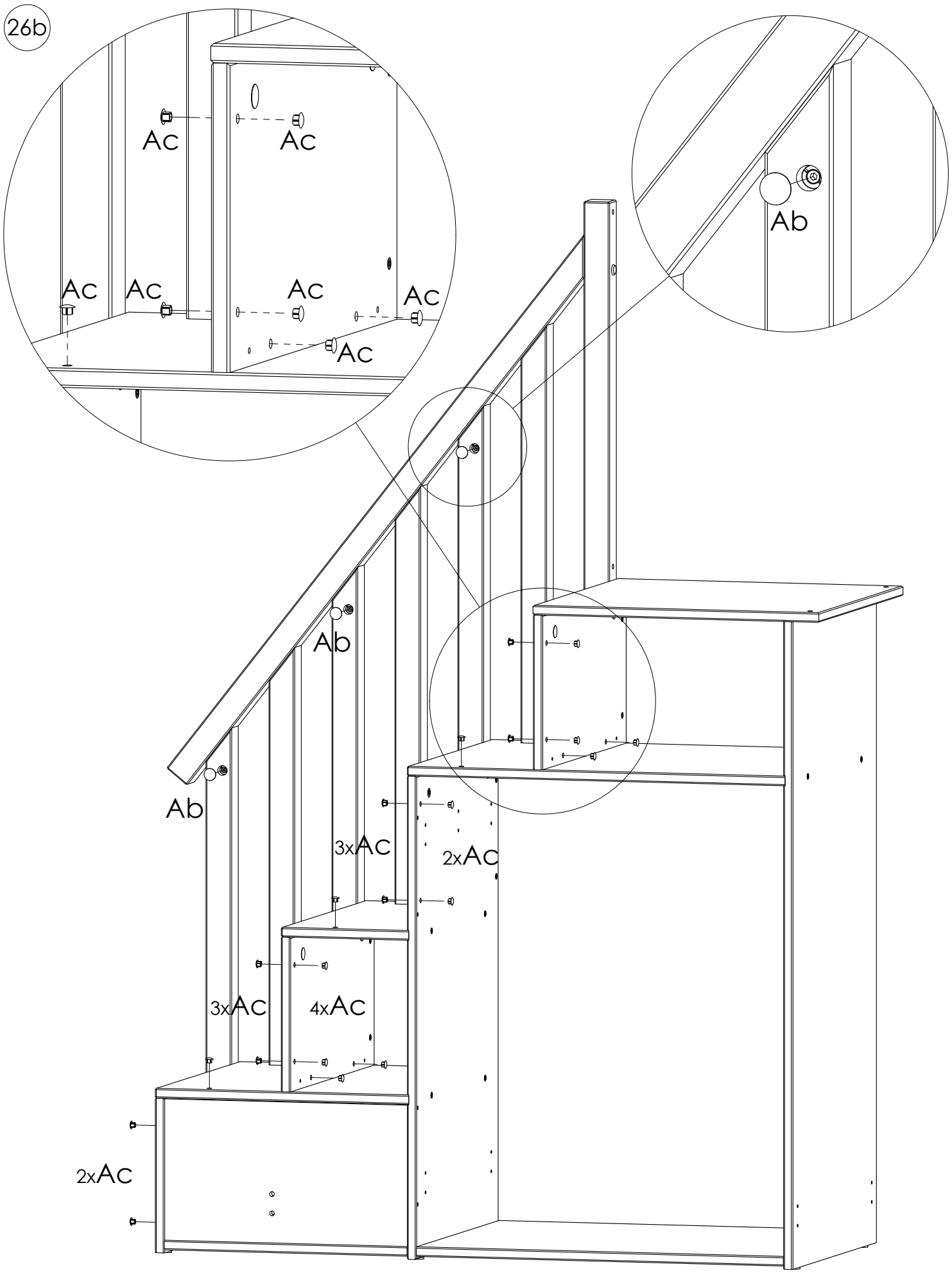

Ab	⬭	D20	x3	Ac	⫪	D8x13	x21

27b

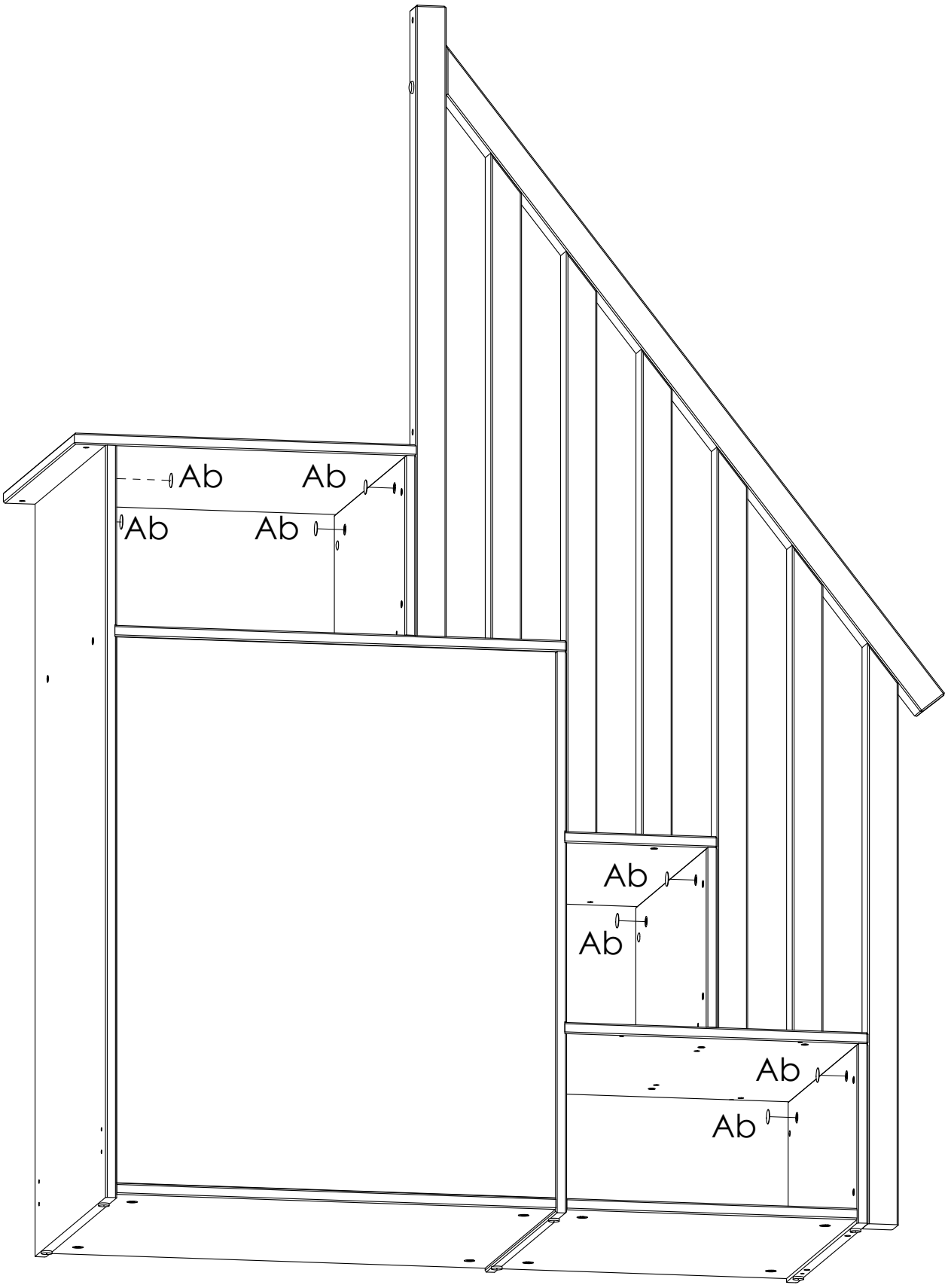

Ab	⬭	D20	x8

28b

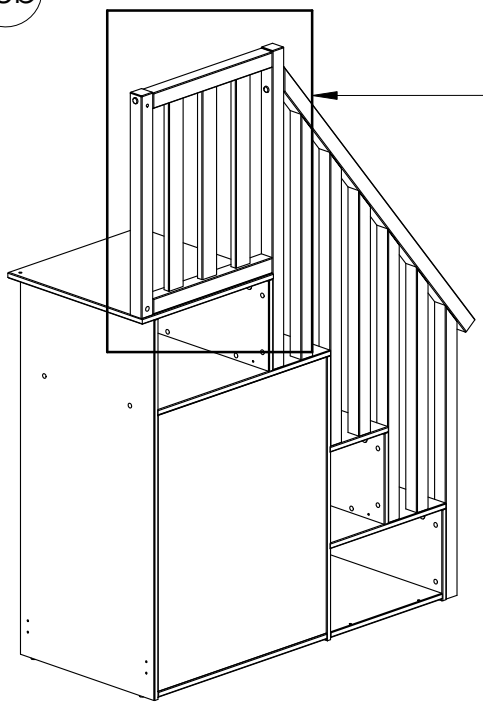

1.

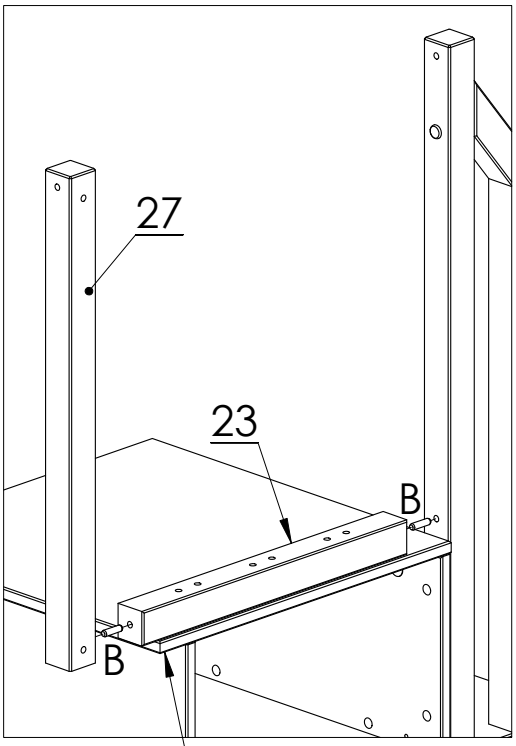

2.

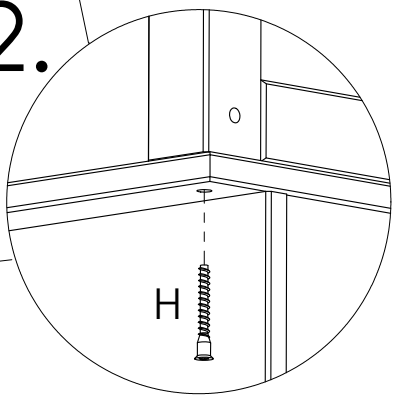

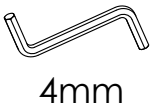

3.

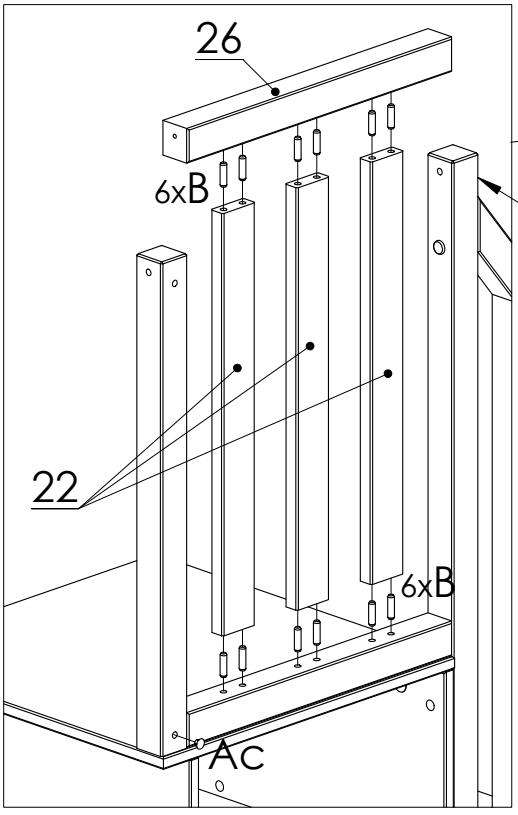

4.

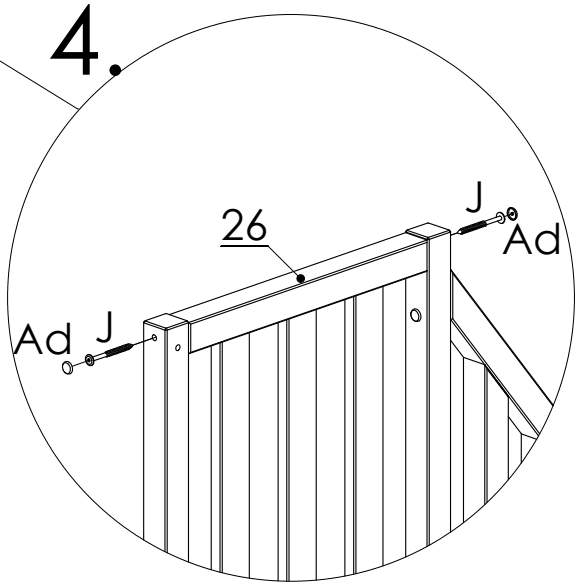

B		8x30	x14
H		7x50	x1

J	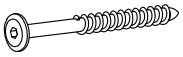	6,3x80	x2
Ad		D15x18	x2
Ac		D8x13	x1

29b

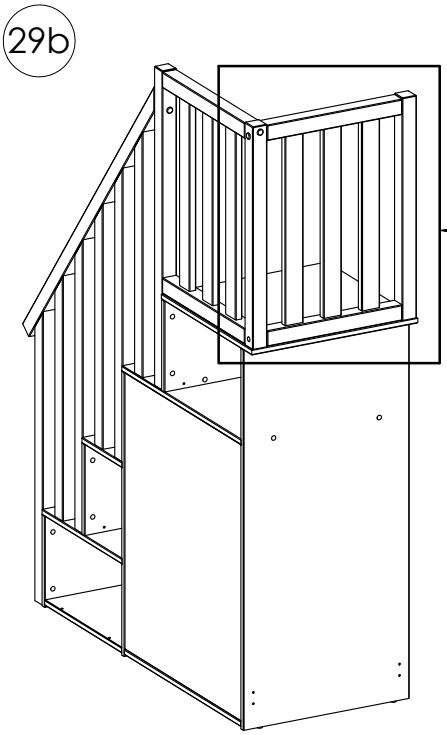

1.

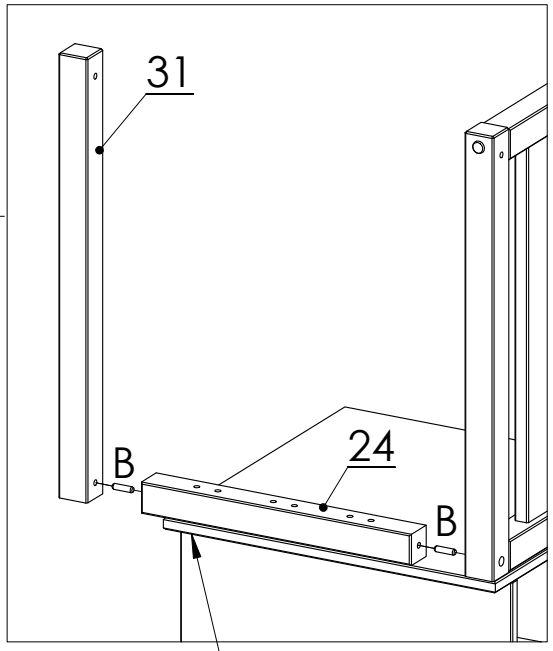

2.

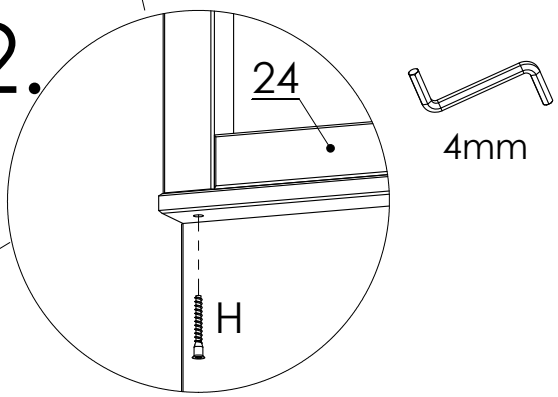

3.

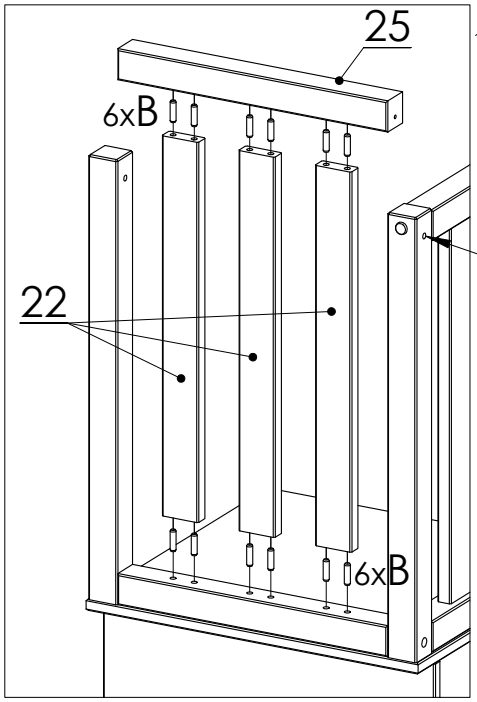

4.

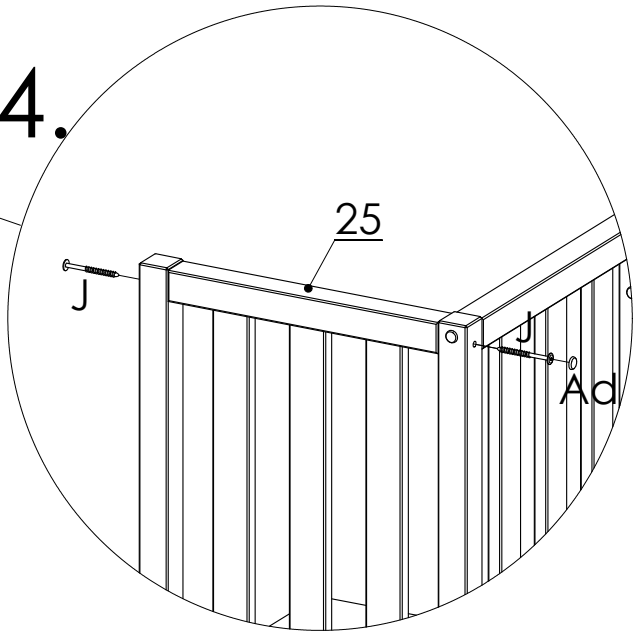

B		8x30	x14
H	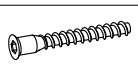	7x50	x1

J	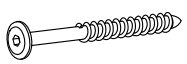	6,3x80	x2
Ad		D15x18	x1

30 b

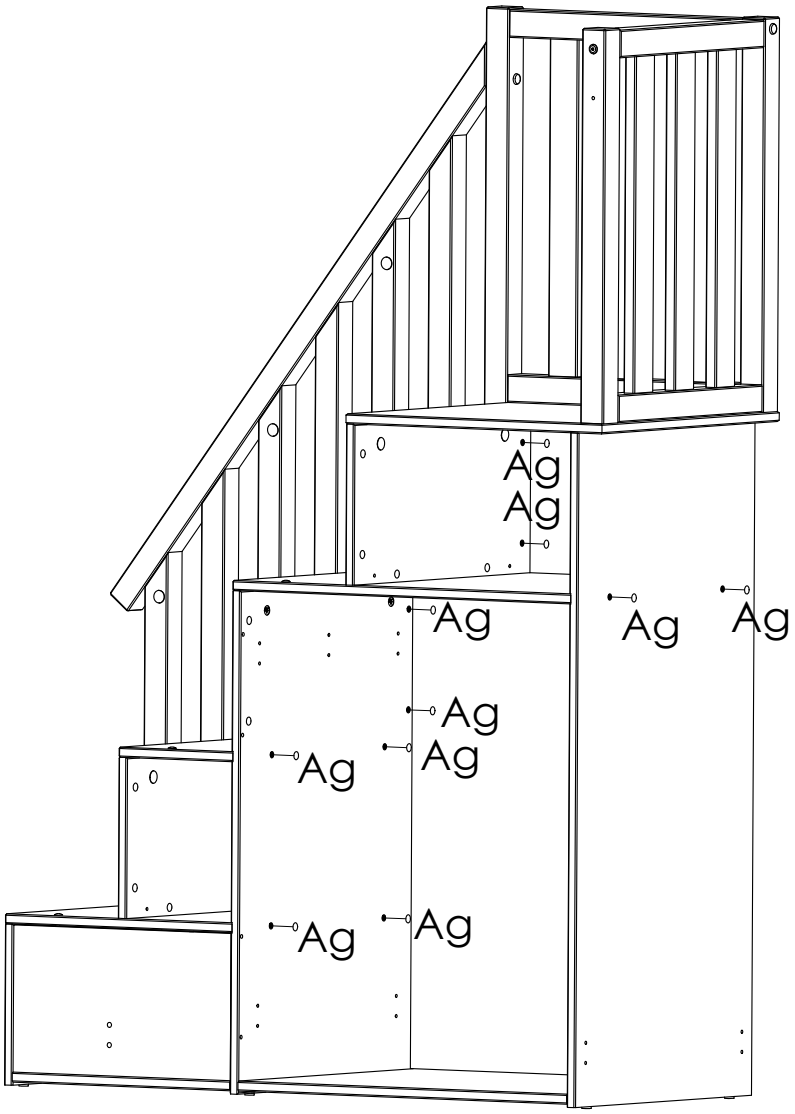

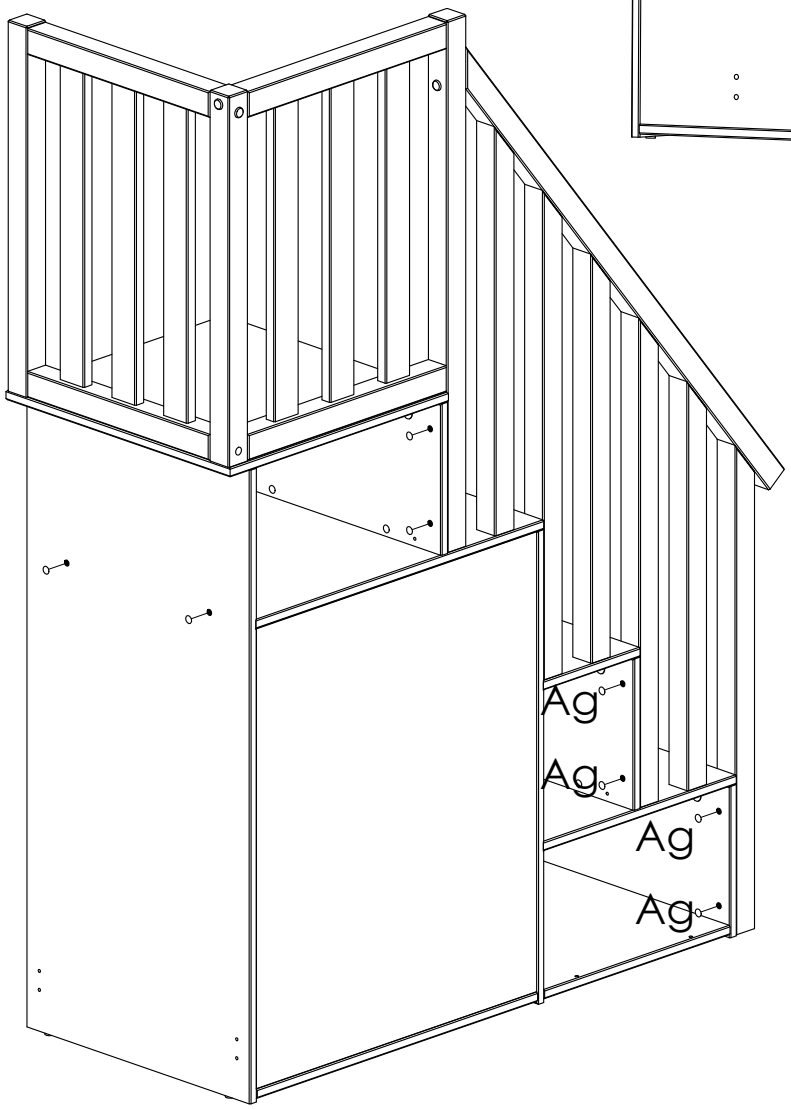

Ag		D4x13	x14

31b

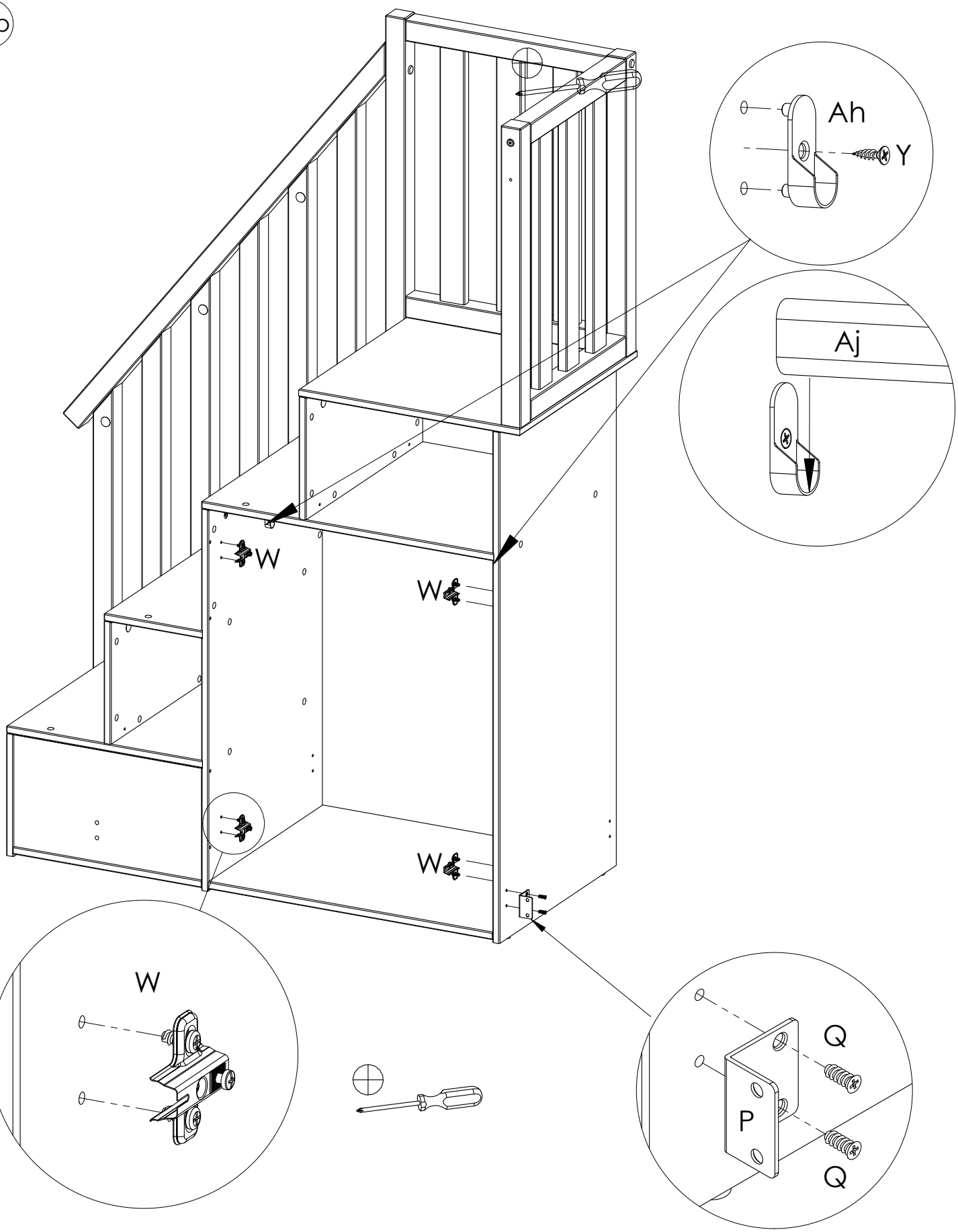

Ah	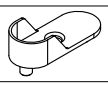	D15	x2
Aj		15x30x624	x1
Y		3,5x15	x2

P	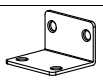	45x40x29x2	x1
Q		6,2x14,5x7,8	x2
W	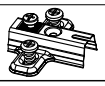	D26H2	x4

32b

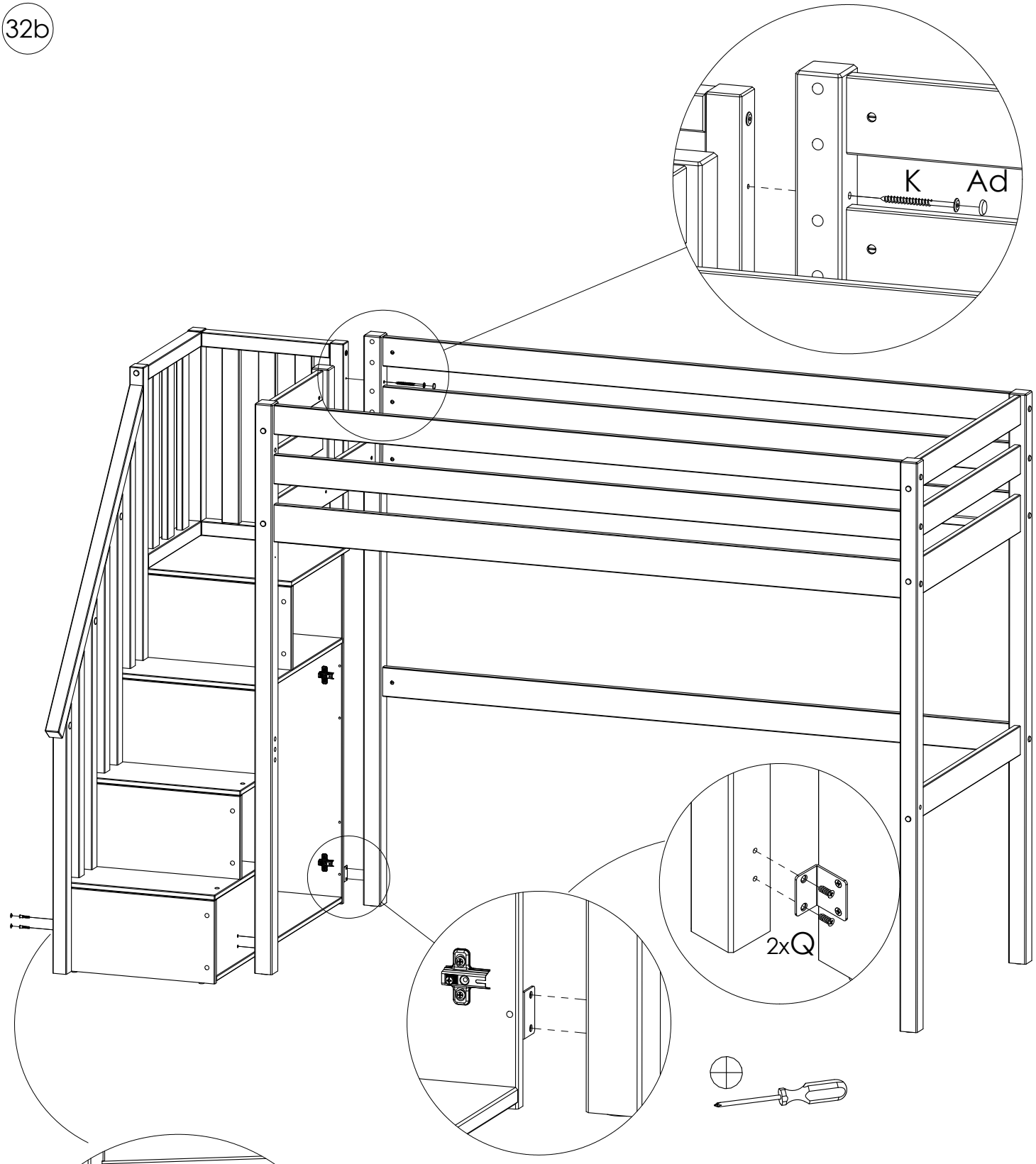

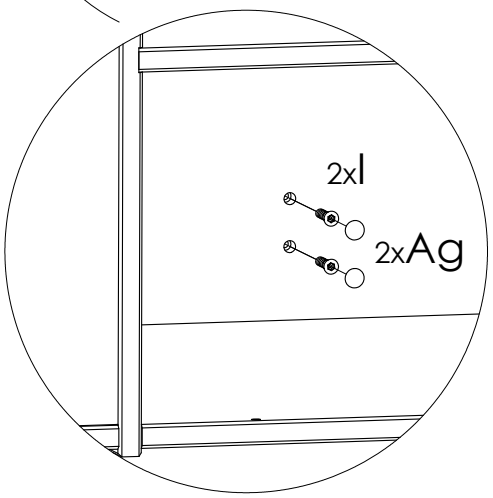

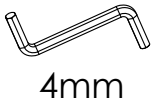

Q		6,2x14,5x7,8	x2
K		6,3x90	x1
Ad		D15x18	x1
I		7x30	x2
Ag		D4x13	x2

33b

D Da für die verschiedenen Wandtypen unterschiedliches Befestigungsmaterial erforderlich ist, haben wir dem Artikel kein Wandbefestigungsmaterial beigelegt. Bitte lassen Sie sich im Fachhandel beraten und beschaffen Sie sich hier das auf Ihre Wand abgestimmte Befestigungsmaterial.

GB As different fastening material is required for the different wall types, we have not included any wall fastening material with the article. Please consult a specialist shop and purchase the fastening material that is suitable for your wall.

FR Comme les différents types de mur nécessitent différents matériels de fixation, nous n'avons joint aucun matériel de fixation à cet article. Veuillez demander conseil auprès de votre revendeur spécialisé et vous procurer le matériel de fixation adapté à votre mur.

IT Poiché sono necessari diversi materiali di fissaggio per i vari tipi di muro, l'articolo non comprende il materiale di fissaggio a parete. Chiedere il parere a un rivenditore specializzato e acquistare il materiale di fissaggio adeguato alla parete.

Important! Il est induspensable de fixer le lit mezzanine au mur avec les 2 équerres M Utiliser des vis et des chevilles adaptés votre mur.

Important! To secure the bed it is necessary to fix the bed to the wall by mounting the 2 brackets M as shown on the illustration.

Wichtig! Es ist notwendig das Bett an der Wand mit zu befestigen - siehe Zeichnung.

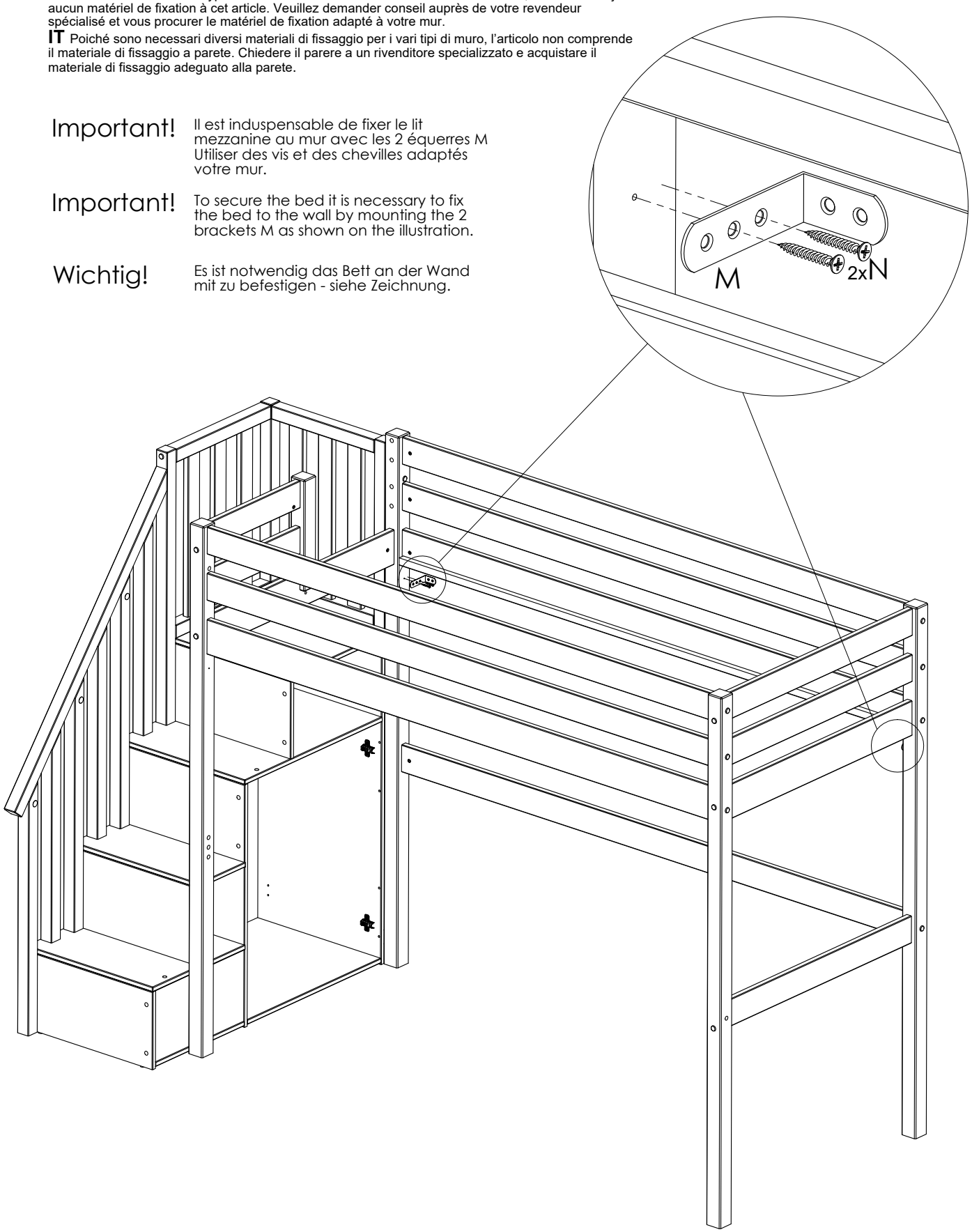

M	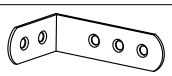	20x42x70	x2
N		4x30	x4

34b

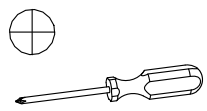

2x

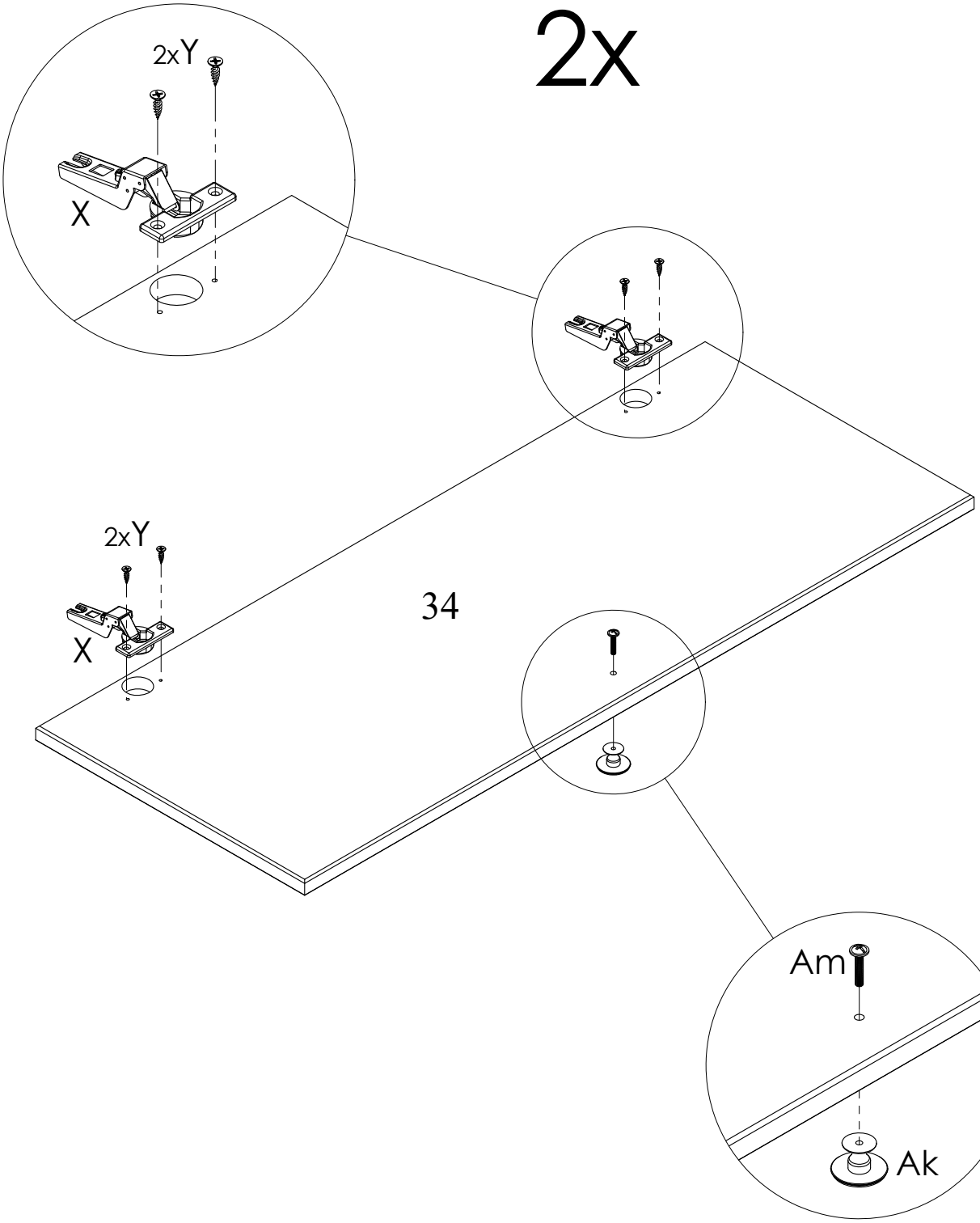

Ak		28x20,5	x2
Am		M4x20	x2

X	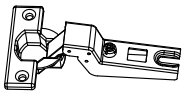	D26	x4
Y		3,5x15	x8

35b

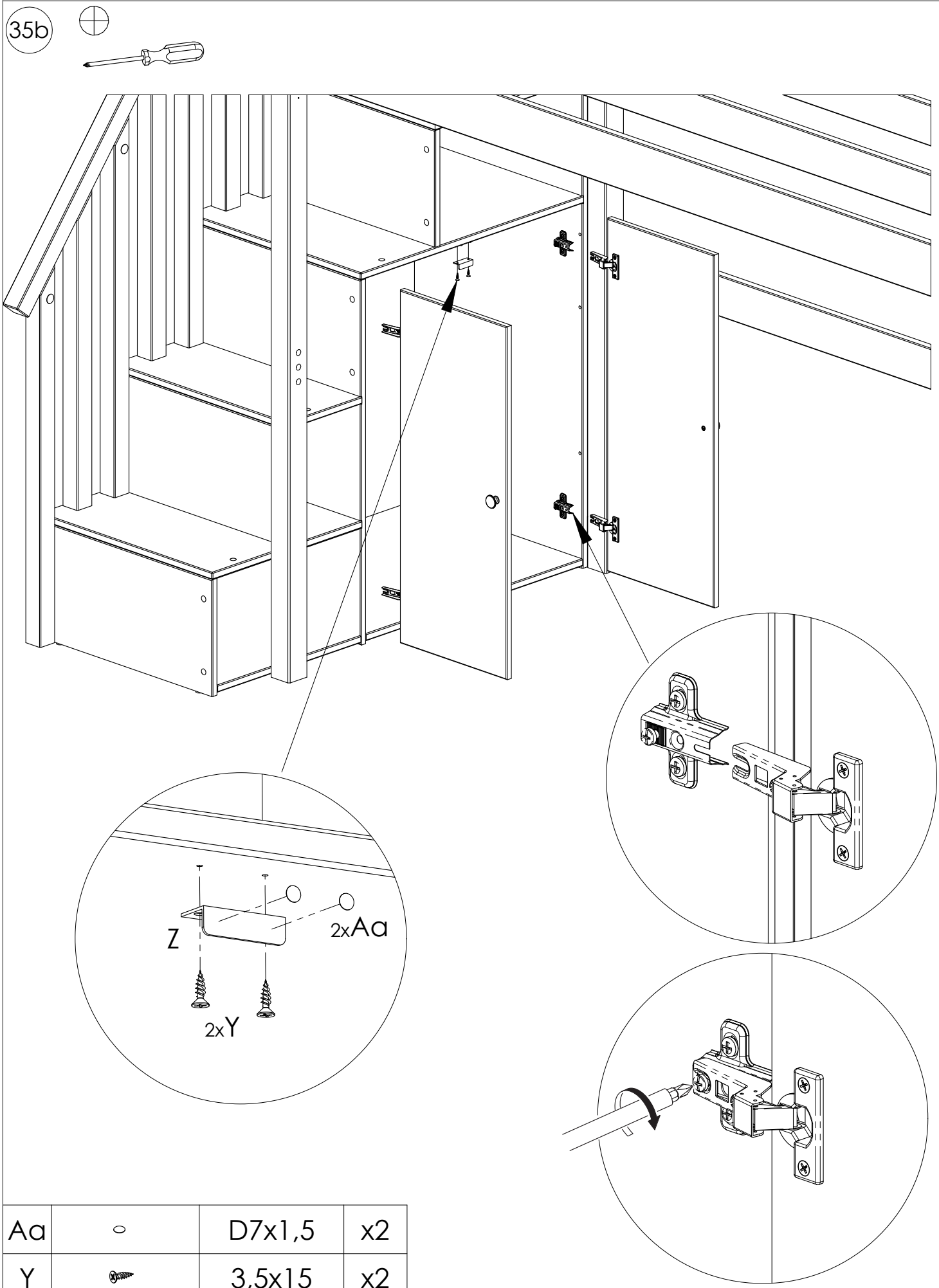

Aa	⬭	D7x1,5	x2
Y		3,5x15	x2
Z		40x17x12	x1

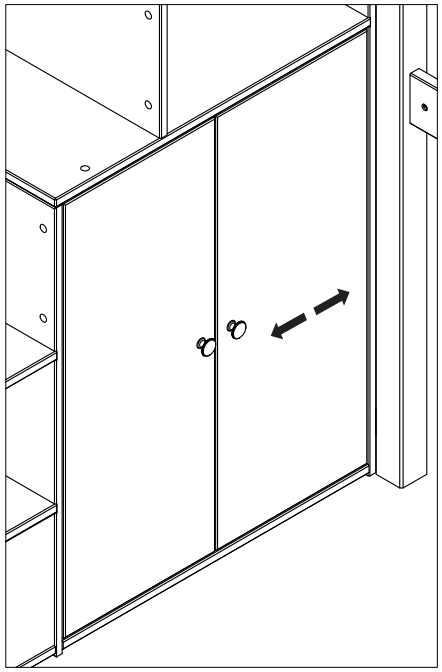

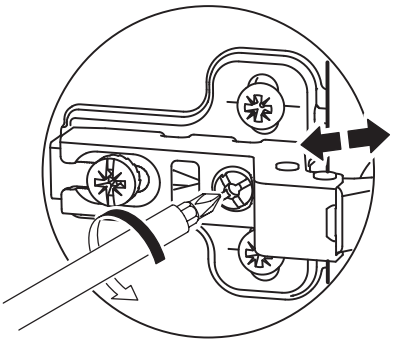

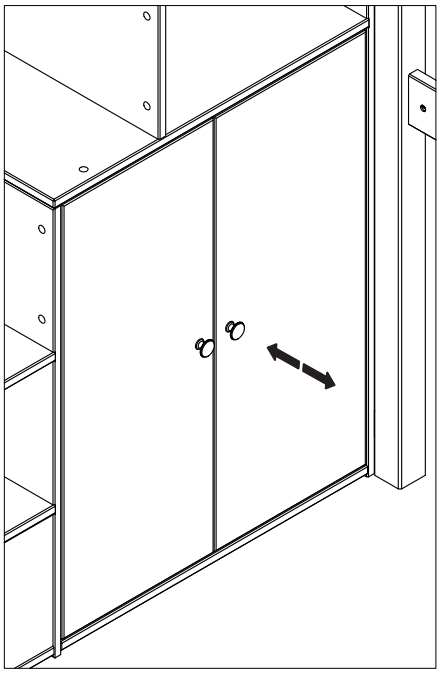

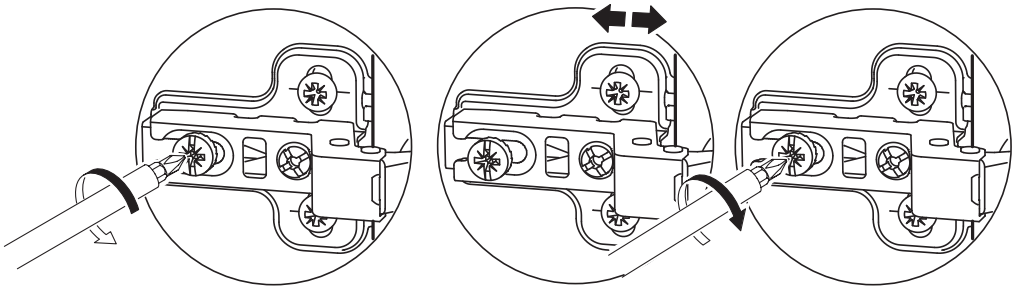

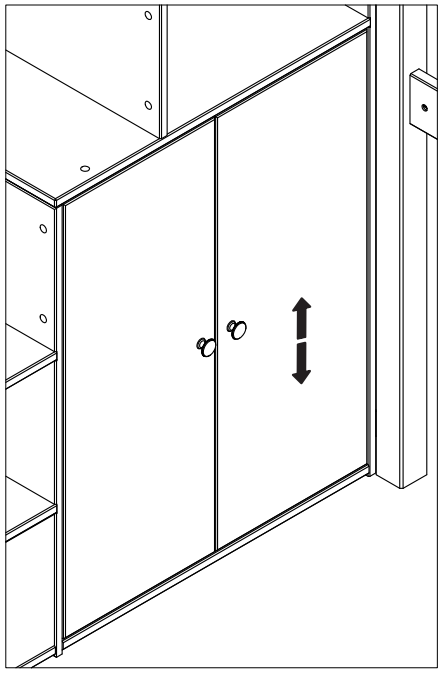

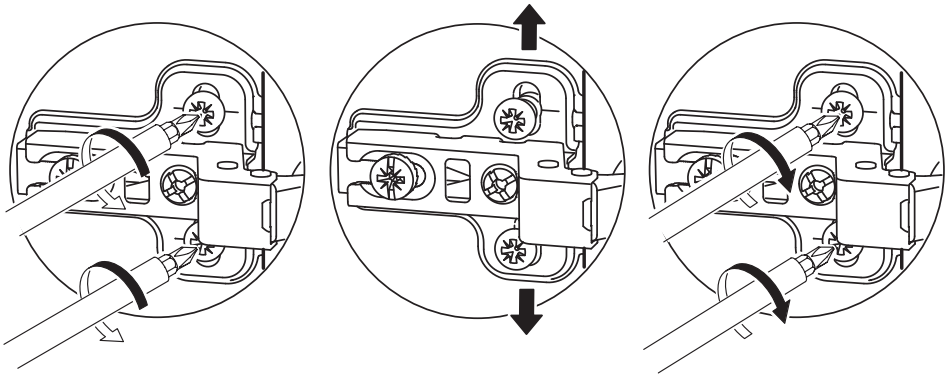

36b

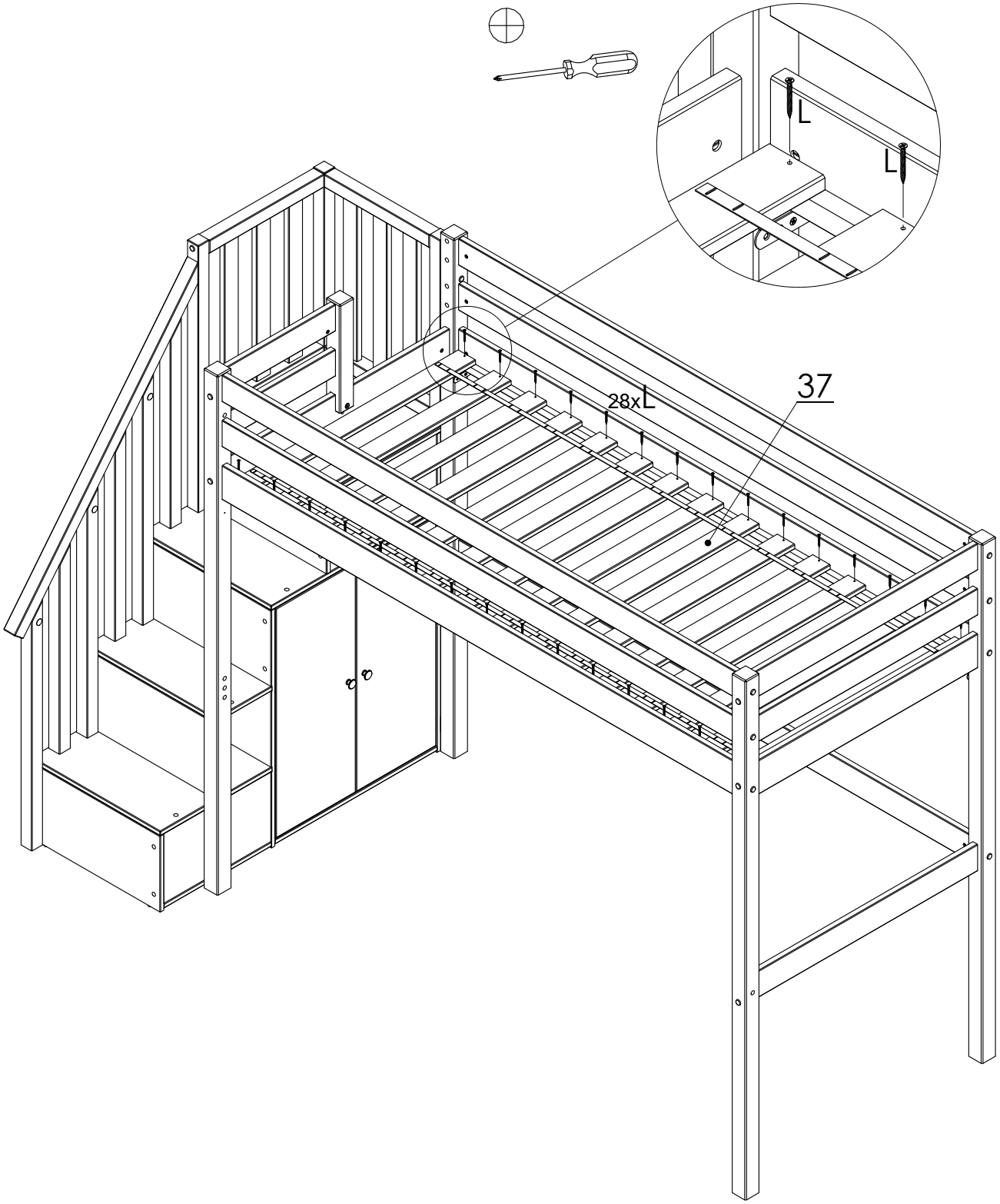

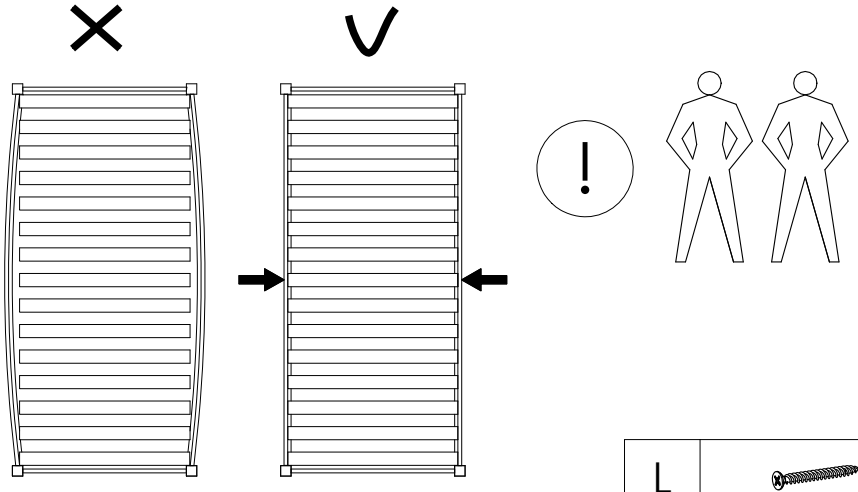

L		3,5x40	x28